C-10 (2010931)

C-11 (2010940)

(ES) INSTRUCCIONES PARA INSTALACIÓN, USO Y MANTENIMIENTO

(EN) INSTALLATION, USE AND MAINTENANCE INSTRUCTIONS

(FR) INSTRUCTIONS D'INSTALLATION, DE SERVICE ET D'ENTRETIEN

(IT) ISTRUZIONI PER L'INSTALLAZIONE, L'USO E LA MANUTENZIONE

(PT) INSTRUCÇÕES PARA A INSTALAÇÃO, UTILIZAÇÃO E MANUTENÇÃO

(ES) Lea y siga las instrucciones de funcionamiento

(EN) Read and follow the operating instructions

(FR) Lisez et suivez les instructions de fonctionnement

(IT) Leggere e seguire le istruzioni di funzionamento

(PT) Leia e siga as instruções de funcionamento

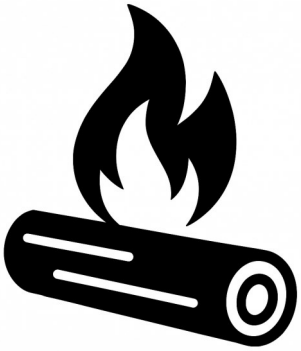

(ES) Utilizar los combustibles recomendados: leña

(EN) Use the recommended fuels: firewood

(FR) Utilisez les combustibles recommandés : bois de chauffage

(IT) Utilizzare i combustibili consigliati: legna

(PT) Utilizar os combustíveis recomendados: lenha

BIENVENIDOS a la familia HERGOM.

Agradecemos la distinción que nos ha dispensado con la elección de nuestro producto Hergóm, que representa en técnica y estilo un importante avance sobre los clásicos aparatos de leña.

Su nuevo aparato Hergom es, quizás, el sistema de calefacción por combustibles sólidos más avanzado que hoy se conoce. Poseer un producto HERGÓM es la manifestación de un sentido de calidad excepcional.

Por favor, lea este manual en su totalidad. Su propósito es familiarizarle con el aparato, indicándole normas para su instalación, funcionamiento y mantenimiento, que le serán muy útiles. Consérvelo y acuda a él cuando lo necesite.

Si después de leer este manual necesita alguna aclaración complementaria, no dude en acudir a su proveedor habitual.

INDUSTRIAS HERGÓM, S.L., no se responsabiliza de los daños ocasionados, originados por alteraciones en sus productos que no hayan sido autorizados por escrito, o por instalaciones defectuosas.

Asimismo, se reserva el derecho a modificar sus fabricados sin previo aviso.

Industrias Hergóm, S.L., domiciliada en Soto de la Marina - Cantabria - España, ofrece una garantía de TRES AÑOS para sus aparatos. Industrias Hergom, S.L. garantiza durante 10 años la existencia de piezas de reparación y de un servicio técnico adecuado a partir de la fecha en la que este producto deje de fabricarse.

La cobertura geográfica de ésta garantía incluye sólo los países en los que Industrias Hergóm, S.L., una empresa filial o un importador oficial realizan la distribución de sus productos y en los que es de obligado cumplimiento la Directiva Comunitaria 2019/771/UE.

La garantía contará a partir de la fecha de compra del aparato señalada en el resguardo de la garantía y cubre únicamente los deterioros o roturas debidos a defectos o vicios de fabricación.

AVISO IMPORTANTE

Si el aparato no se instala adecuadamente, no le dará el excelente servicio para el que ha sido concebido. Lea enteramente estas instrucciones y confíe el trabajo a un especialista.

Su aparato va protegido superficialmente con una pintura anticalórica, especialmente diseñada para soportar temperaturas elevadas. En los primeros encendidos, es normal que se produzca un ligero humo, debido a la evaporación de alguno de los componentes volátiles de la pintura, un proceso necesario para su correcta fijación y endurecimiento. Por ello, recomendamos ventilar adecuadamente la habitación hasta que este fenómeno desaparezca por completo. Asimismo, durante este periodo de curado, es fundamental evitar el contacto con la superficie del aparato, ya que la pintura aún no ha alcanzado su máxima resistencia y cualquier manipulación podría comprometer su acabado y durabilidad.

1. INTRODUCCIÓN

¡IMPORTANTE! Todas las reglamentaciones locales, incluidas las que hagan referencia a normas nacionales o europeas, deben cumplirse al instalar el aparato.

La forma en que se instale el conducto chimenea del aparato, ya sea estufa, hogar, horno o compacto que utilice combustibles sólidos, influirá de manera decisiva en la seguridad y buen funcionamiento del mismo.

Es muy importante realizar una buena instalación de la chimenea.

Las normativas existentes de carácter general y local deben ser conocidas por el instalador a la hora de instalar una chimenea para combustibles sólidos.

Si su aparato no está correctamente instalado, puede ocasionar daños o un mal funcionamiento. Para su seguridad siga las instrucciones de instalación. Contacte con un profesional cualificado para conocer la normativa de instalación aplicable en su región.

Atención: No conecte esta estufa a una chimenea que ya se esté usando para otro aparato. La estufa debe instalarse conforme a la normativa local. La certificación del producto no cubre la instalación.

¡Importante!

En la realización del revestimiento de obra de su Compacto es necesario prever la colocación de rejillas de ventilación para favorecer la convección natural del aire.

La falta de rejillas de ventilación en el revestimiento generará un aumento constante de la temperatura en su interior que no se podrá aprovechar para calentar la habitación y **provocará rupturas en el revestimiento y en los componentes de su Compacto.**

Las rupturas del revestimiento y de los componentes del Compacto debidas a excesiva temperatura por la ausencia de las rejillas de ventilación no están cubiertas por la garantía.

Consulte el “Manual para el Instalador Profesional” (C03406), disponible mediante el código QR, para obtener más información sobre la instalación de su aparato.

2. PRESENTACIÓN

Su aparato de leña tiene las siguientes características principales:

- Construido en hierro fundido, con piezas ensambladas, selladas con cordón y atornilladas entre sí.
- Diseñado para quemar solo leña.
- Permite quemar trozos de leña de hasta 57 cm de longitud.
- Válvula de regulación de aire primario.
- Auto limpieza de cristal.
- Puerta frontal batiente 95º con cristal vitrocerámico.
- Parrilla y cajón de cenicero.
- Salida de humos vertical.
- Este aparato cede su calor por radiación, calentando directamente paredes, techos, etc.
- Se suministra totalmente montada de fábrica, preparada para conectar a la chimenea.

FIG. 1

3. FUNCIONAMIENTO

Una vez que su aparato ha sido instalado, y conectada a la chimenea, está preparado para encender el fuego.

Aunque el funcionamiento de su aparato es fácil, el proceso de combustión de combustibles sólidos es complejo, ya que intervienen varios factores y se necesita tiempo y experiencia para comprender como se realiza.

Antes de encender su aparato por primera vez, es necesario familiarizarse con los distintos sistemas de control y partes de su aparato, cómo escoger la leña, cómo encenderla y usarla diariamente.

TENGA SIEMPRE MUY EN CUENTA que el aparato produce calor y por lo tanto debe mantener alejados de la misma a niños, ropa, muebles... ya que el contacto con la misma puede producir quemaduras.

Le damos a continuación algunos consejos con los que conocer adecuadamente su aparato y funcionamiento, que rogamos lea atentamente.

Mando puerta

Para abrir la puerta, sujete el mando y tire suavemente hacia usted. Siempre debe utilizar un guante ignífugo.

Para cerrar la puerta, sujete el mando y empuje la puerta suavemente hacia el aparato. Siempre debe utilizar un guante ignífugo. (Fig. 2).

Válvula de regulación Limpieza de cristal /aire primario.

Abra totalmente la válvula de aire de limpieza de cristal en el momento de encender su aparato.

Una vez alcanzado un régimen de combustión óptimo, regule la válvula para evitar una entrada excesiva de aire, y una combustión y temperaturas demasiado altas.

La posición intermedia es en el caso general la óptima, dependiendo, no obstante, de la calidad y tiro de la chimenea instalada y tipo de combustible empleado (maderas duras o blandas) (Fig. 2).

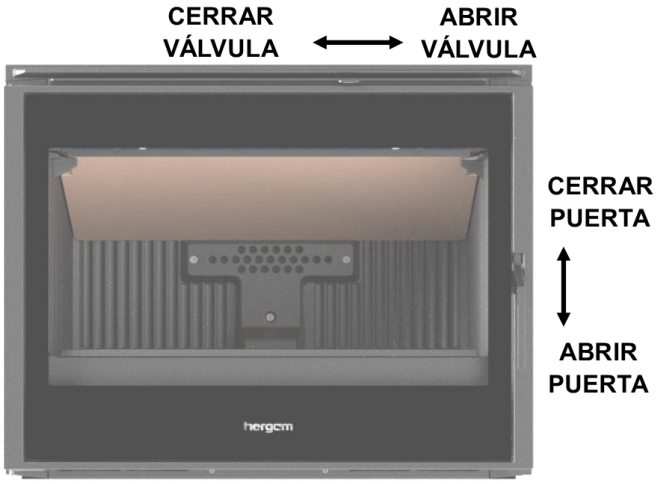

FIG. 2

Ventilador

Posiciones del conmutador:

POSICIÓN "0": Los ventiladores arrancan a VELOCIDAD SILENCIOSA (ECO) de forma AUTOMÁTICA cuando el aparato tiene fuego y el hierro fundido alcanza la temperatura de 50ºC (en la zona donde está situado el termostato).

Cuando se apaga la llama en el hogar y la temperatura del hierro fundido está por debajo de los 50ºC los ventiladores se paran.

¡SE RECOMIENDA! esta posición cuando el usuario quiera que se pare la turbina una vez esté frío el compacto.

POSICIÓN "1": Los ventiladores arrancan a VELOCIDAD SILENCIOSA (ECO) si se acciona de forma MANUAL a través del interruptor y el aparato aún no ha alcanzado la temperatura de 50ºC. Una vez el aparato haya alcanzado 50ºC, los ventiladores aumentan automáticamente la velocidad hasta la VELOCIDAD MINIMA. En esta posición los ventiladores no paran aunque se haya apagado la llama del hogar y la temperatura del hierro fundido esté por debajo de 50ºC.

POSICIÓN "2": Los ventiladores arrancan a MÁXIMA VELOCIDAD de forma MANUAL.

En esta posición los ventiladores no paran aunque se haya apagado la llama del hogar y la temperatura del hierro fundido este por debajo de 50ºC.

Esta posición es recomendable cuando se necesita una rápida cesión de calor del compacto a la estancia.

NUNCA DESCONECTE EL COMPACTO DE LA FUENTE DE ALIMENTACIÓN

Cenicero

¡Muy Importante! Siempre debe operar con el cenicero cuando el aparato esté frío.

Para limpiar de cenizas el hogar, levante la parrilla situada en el fondo del hogar. Empuje las cenizas con un útil (cepillo) hacia el cenicero.

El cenicero se encuentra en el interior del aparato (Fig. 3). Para sacar el cenicero de su alojamiento sujete con firmeza del asa y tire hacia adelante.

Una vez vaciado de cenizas vuelva a colocar el cenicero en su alojamiento.

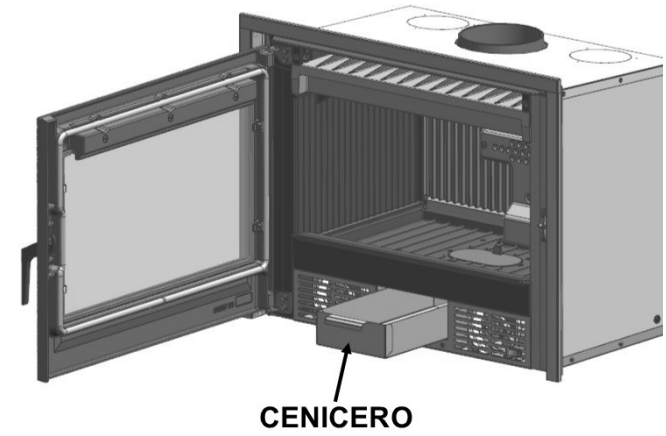

FIG. 3

4. ENCENDIDO Y USO

4.1 - PRIMER ENCENDIDO

Importante: en el primer encendido pueden desprenderse algunas gotas de agua de aparato por condensación, producida por la humedad del ambiente donde su estufa haya estado almacenada.

Es muy importante que el primer encendido del aparato se realice de forma muy lenta.

Las razones son las siguientes:

- Estabilizar las piezas de hierro fundido.
- Realizar el curado de la pintura y del cemento sellante de juntas.

Consejos:

- Mientras realiza el primer encendido, mantenga ventilada la estancia donde se encuentra el aparato, pues pueden aparecer vapores de pintura. Es un proceso necesario para su correcta fijación y endurecimiento.
- Durante el proceso de curado de la pintura, es fundamental evitar el contacto con la superficie del aparato, ya que la pintura aún no ha alcanzado su máxima resistencia y cualquier manipulación podría comprometer su acabado y durabilidad.
- Para que el tiro empiece a actuar, puede calentar la chimenea introduciendo un papel encendido por el hueco existente entre el frente y el deflector, dirigiéndolo hacia la chimenea.
- Tras el encendido inicial, pueden realizarse dos o tres cargas consecutivas, procurando no sobrecalentar el aparato. Completado este ciclo, debe dejarse enfriar completamente antes de realizar un nuevo encendido.
- Le recomendamos que estas primeras cargas sean pequeñas.
- Mantenga el aparato encendido durante algunas horas a este régimen de funcionamiento.
- **¡IMPORTANTE¡ La altura total de la carga no debe sobrepasar el 50% la altura de la cámara de combustión.**
- **La puerta del aparato debe permanecer cerrada en todo momento durante la combustión para evitar la salida de humos. Abriéndolo solo durante las recargas.**
- **Con el aparato funcionando las operaciones de apertura deben realizarse despacio para evitar la salida de humos y una quemadura accidental.**
- **Los cristales son vitrocerámicos para poder radiar el máximo calor posible. Pueden alcanzar temperaturas elevadas. Esta radiación, podría poner en ignición objetos que rodean el aparato en funcionamiento. Respecte las distancias mínimas de seguridad (capítulo 7).**

4.2 - PROCEDIMIENTO DE ENCENDIDO

Se recomienda la técnica de encendido "Top-Down" (de arriba hacia abajo). Esta técnica mejora el tiro y la circulación de aire dentro de la cámara de combustión, lo que se traduce en una combustión más eficiente y duradera. Además, reduce la generación de humo desde el inicio y ayuda a mantener el cristal limpio por más tiempo.

Pasos a seguir:

1. **Abrir la válvula de regulación de aire del aparato completamente (Fig. 2)**

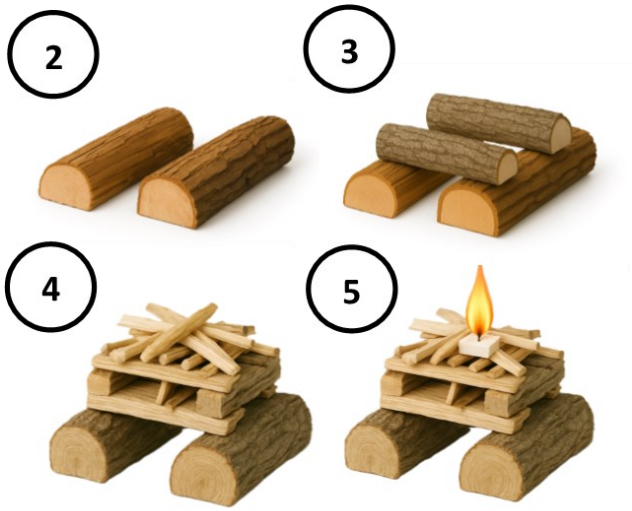

FIG. 4

4.3 - Uso diario

Su aparato está preparada para el uso diario, después del primer encendido.

Las necesidades de calor de su hogar serán las que determinen la frecuencia con la que Vd. tendrá que cargar leña.

Cierre todas las válvulas de control del aire de combustión cuando el aparato no esté en uso, una vez que el proceso de combustión haya finalizado por completo.

El aparato está diseñado para funcionamiento intermitente. El intervalo de recarga a potencia nominal es de aproximadamente 45 minutos.

Utilice leña seca y sólo los combustibles recomendados (apartado 4.5).

Siempre que su estufa esté fría se recomienda encenderla lentamente.

¡ATENCIÓN! Durante el funcionamiento de la estufa, una entrada incontrolada de aire produce un sobrecalentamiento que puede dañar la estufa.

Precaución en calentar demasiado.

Un sobrecalentamiento significa que Vd. ha hecho funcionar su aparato a una temperatura demasiado elevada durante un largo período de tiempo. Esto puede dañar su aparato y por consiguiente deberá evitarlo.

Un sobrecalentamiento es el resultado de un tiro excesivo, debido a alguna de estas razones:

- Válvula de aire primario excesivamente abierta para el tipo de madera utilizada.
- Chimenea demasiado alta.
- Mantenimiento incorrecto del aparato, lo que puede producir infiltraciones de aire.
- Combustible inadecuado que produce altas temperaturas.
- Puerta mal cerrada.

4.4 - RECARGA

Se recomienda esperar hasta que solo queden brasas. Para realizar la recarga de su aparato, siga los siguientes pasos:

- Abra la válvula de aire primario completamente, dejando que el fuego se avive durante al menos un minuto.
- Abra la puerta ligeramente, y manténgala en esta posición durante aproximadamente 30 segundos.
- Abra completamente la puerta.
- Extienda las brasas uniformemente.
- Cargue la leña.
- Cierre la puerta

Si el fuego está prácticamente agotado, será necesario dejar la válvula de aire primario abierta en la posición máxima para avivar el fuego. Una vez que el fuego queme de forma rápida cierre la válvula de aire primario dejándola en la posición que desee.

4.5 - COMBUSTIBLE

Utilice leña seca y **sólo los combustibles recomendados: carpe, madera de haya, madera de roble, madera de arboles frutales, madera de abedul.**

Combustible inapropiado: madera de abeto, madera húmeda, madera tratada químicamente, virutas de madera, pellet, carbón. No usar como combustible maderas que provengan del mar. Las sales contenidas en ella reaccionan en la combustión liberando ácidos que atacan al hierro y acero.

¡ADVERTENCIA! Su estufa no debe ser utilizada como incinerador y no deben utilizarse otros combustibles (plásticos, aglomerados, etc).

Nunca use gasolina, combustible de lámpara tipo gasolina, queroseno, líquidos de encender carbón, alcohol etílico o líquidos similares para encender o reavivar el fuego del aparato. Mantenga todos estos productos bien alejados del aparato mientras esté en funcionamiento.

5. LIMPIEZA Y MANTENIMIENTO

Su aparato está sometido a temperaturas extremas y al efecto corrosivo de residuos de la combustión. Su mantenimiento periódico es esencial para conseguir una mayor duración y mejor utilización de la misma.

Consulte los apartados 4 y 5 del Manual del Instalador Profesional (C03406) a través del siguiente código QR, donde encontrará las recomendaciones para el correcto mantenimiento y limpieza del aparato.

5.1 LIMPIEZA DEL CRISTAL

Limpie el cristal únicamente cuando el aparato esté completamente frío. Utilice un limpiador específico para cristales de estufas o chimeneas, preferiblemente de pH neutro y libre de componentes altamente alcalinos, ácidos, abrasivos o disolventes agresivos.

No aplique el producto directamente sobre el vidrio; pulverícelo sobre un paño suave y limpie posteriormente la superficie. Los escurrimientos por el perímetro del cristal pueden dañar la serigrafía, los tratamientos antirreflectantes, IR o de baja emisividad, así como los elementos utilizados para la fijación y sellado del cristal.

No utilice estropajos metálicos, cuchillas ni productos abrasivos.

Importante: Los daños ocasionados por el uso de productos de limpieza no adecuados o por procedimientos de limpieza distintos de los indicados en este manual no se consideran defectos de fabricación y no están cubiertos por la garantía comercial del fabricante.

6. RECICLAJE DEL PRODUCTO

Su aparato se entrega embalado con plástico y una caja de cartón sobre un palet de madera. Puede utilizar el cartón y la madera como combustible en los primeros encendidos del aparato, o bien llevarlo a un punto de reciclado local. El plástico que protege al aparato debe llevarse a un punto o centro de reciclado local específico, no debe desecharse en los contenedores de desecho convencional.

Todas las reglamentaciones locales, incluidas las que hagan referencia a normas nacionales o europeas han de cumplirse cuando se vaya a proceder al reciclado del producto al final de su vida útil. Nunca debe eliminarse el producto en los contenedores de desecho convencional. Su aparato está compuesto por componentes de fundición, acero, vidrio, materiales aislantes y material eléctrico, que van ensamblados mediante tornillos y remaches. Puede desmontarlo y llevarlo a un punto o centro de reciclado local específico. El cristal no debe depositarse en los contenedores de desecho convencional.

7. SEGURIDAD

Detectores de humo/fuego/CO:

Se recomienda encarecidamente que se instalen detectores de humo y CO en aquellas zonas provistas de calefacción. Asegúrese de instalar estos dispositivos no solo en el área donde se encuentra el aparato de leña/carbón/gas, sino también en los dormitorios, los pasillos que conducen a otras áreas de la vivienda y todas las áreas comunes. Compruebe las baterías de estos dispositivos y asegure el funcionamiento realizando las operaciones de prueba recomendadas por el fabricante.

ADVERTENCIA

Los gases producidos por una chimenea obstruida son peligrosos. Mantenga la chimenea y los conductos de humos limpios, realizando el deshollinado conforme a las instrucciones.

Los aparatos a gas/leña/pellet se calientan durante el funcionamiento.

En consecuencia, hay que actuar con precaución y mantenerse alejado, especialmente evite la cercanía de los niños, ancianos u otras personas que requieran de especial atención así como mascotas mientras que el aparato este encendido.

Asegúrese que los niños u otras personas no familiarizadas con el funcionamiento del aparato sean supervisados por personas responsables cuando se acerquen a él.

Para la protección de quemaduras y para proteger el acercamiento de niños o personas que no deban entrar en contacto con el aparato coloque un cortafuegos o separador.

La radiación de calor, especialmente a través del cristal, podría poner en ignición objetos que rodeen el aparato en funcionamiento. Respecte las distancias mínimas de seguridad.

Recomendamos el uso de guantes ignífugos para manipular el aparato.

Existen posibles riesgos que hay que tener en cuenta a la hora de hacer funcionar su aparato de combustibles sólidos, sea cual fuere la marca. Estos riesgos pueden minimizarse si se siguen las instrucciones y recomendaciones que damos en este manual y el Manual del Instalador Profesional (C03406). Consulte también el capitulo 6 de éste a través del siguiente enlace QR.

- Cuando se coloque el aparato, tener en cuenta las distancias de seguridad necesarias, tanto del aparato como de la chimenea, de las superficies combustibles (paredes de madera o empapeladas, suelo de madera, cortinas, etc.). Estas mismas distancias deberán ser respetadas cuando el recubrimiento de las paredes o zonas próximas sea susceptible de deterioro o deformación por efecto de temperatura (barnices, pinturas, P.V.C. etc.). Apartado 12.
- La base donde se va a colocar su aparato debe tener una superficie plana y sin desniveles que eviten el perfecto asentamiento del misma. Esta base a su vez, debe ser capaz de soportar el peso de la estufa. La base de apoyo debe estar construida de materiales resistentes al calor.
- Todas las zonas que rodeen la estufa deben ser resistentes a la temperatura, si no es así, se debe tener previsto poder proteger con material ignifugo.
- Las cenizas deberán vaciarse en un recipiente metálico y sacarse inmediatamente de la casa.
- Las entradas de aire a la habitación son para aprovisionar aire de la combustión. Compruebe periódicamente que las rejillas de entrada de aire estén libres de cualquier bloqueo para garantizar una adecuada provisión de aire de combustión y de ventilación.
- Nunca utilizar carbón o combustibles que no sean recomendados para el funcionamiento de este producto. Véase capitulo 4.5.
- **ATENCIÓN: No almacenar ningún material combustible debajo de la cámara de combustión.**
- Hacer inspecciones periódicas de la chimenea y limpiarla cada vez que sea necesario.
- Inspeccionar igualmente el estado de juntas, cristal, tornillos, etc. **Nunca se debe utilizar el aparato si las juntas de la puerta están dañadas**.
- Si el cable de alimentación está dañado debe ser sustituido por el fabricante, por el S.A.T. o por personal cualificado con el fin de evitar riesgos.
- **Proteja la mano con un guante ignífugo u otro material aislante, ya que durante el funcionamiento, el mando de apertura y cierre se calienta.**
- No caliente excesivamente y durante un tiempo prolongado su estufa. **En caso de que detecte un sobrecalentamiento en el aparato,** siga las siguientes recomendaciones**:** No cargar más el aparato, cerrar todas las entradas de aire al aparato, mantener cerrada/s la/s puerta/s del aparato, y cerrar la válvula de tiro (si existiese).

PARA PREVENIR EL RIESGO DE INCENDIO

Es esencial respetar las distancias mínimas a materiales combustibles y asegurar que el aparato esté instalado sobre una superficie no inflamable.

En la zona de radiación térmica, se recomienda el uso de pantallas térmicas, aislantes certificados y materiales no combustibles en paredes y suelos cercanos.

Fuera de esta zona, deben evitarse acumulaciones de materiales inflamables, garantizar una evacuación de humos segura y disponer de medios de detección (como detectores de humo o CO) y extinción apropiados.

Un mantenimiento regular del aparato y la chimenea es igualmente fundamental.

CÓMO ACTUAR EN CASO DE INCENDIO

Si se produce un incendio de la chimenea o de su aparato siga las siguientes instrucciones:

Si el fuego es demasiado amenazante abandone el área y llame inmediatamente a los bomberos. Si no es así, siga los tres pasos siguientes.

1. Cierre todas las regulaciones del aparato.
2. Cierre el registro del tiro del tubo de chimenea (si existiese).
3. Mantenga cerradas las puertas del aparato.

ADVERTENCIA: NO INTENTE NUNCA APAGAR UN INCENDIO LANZANDO AGUA SOBRE EL APARATO O LOS TUBOS METALICOS QUE FORMEN LA CHIMENEA. LA TEMPERATURA EXTREMADAMENTE ALTA DE ESTOS FUEGOS PUEDE PRODUCIR VAPOR INSTANTÁNEAMENTE Y DAÑOS PERSONALES GRAVES.

Una vez se extinga el fuego, deje cerrado el control de aire principal y deje que se extinga completamente el fuego en el aparato. Inspeccione el aparato, los tubos de chimenea y el hueco chimenea a fondo para detectar cualquier signo de daños antes de encender de nuevo el aparato. Debe solucionar cualquier daño antes de usarla de nuevo.

8. DESMONTAJE PARTES ELÉCTRICAS.

¡CUIDADO! Antes de manipular en las partes eléctricas debe asegurarse que el aparato esta desconectado de la red eléctrica.

Para sustituir los ventiladores se deben seguir las siguientes instrucciones:

1. Soltar la rejilla frontal aflojando los tornillos que lo sujetan (Fig.5).

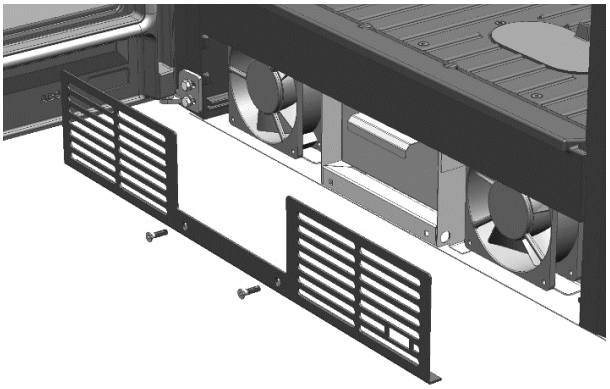

FIG. 5

2. Soltar los tornillos que sujetan los ventiladores (Fig. 6)

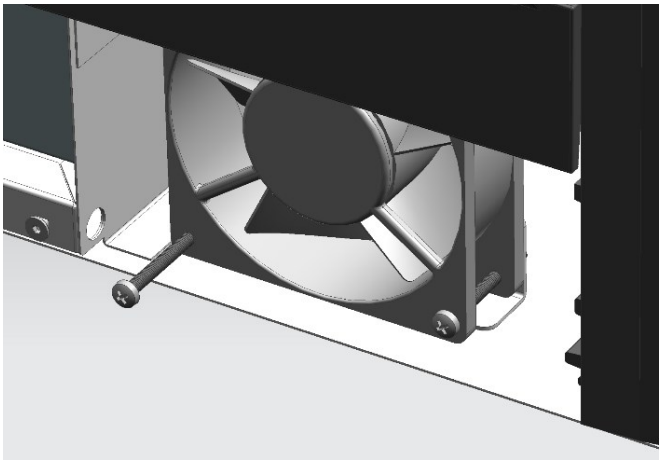

FIG. 6

3. Sacarlos inclinados por la boca del frente. (Fig. 7)

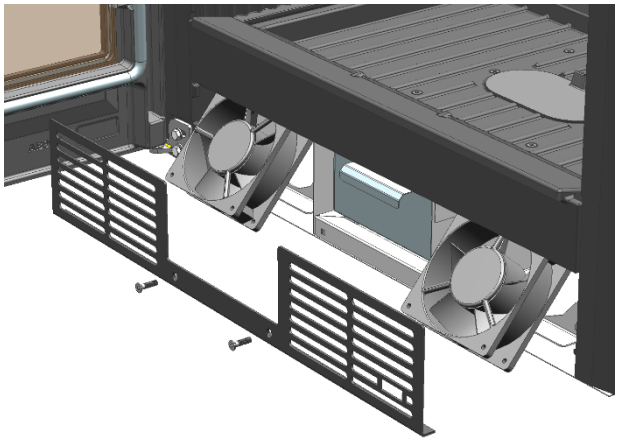

FIG. 7

4. Desconecte los cables de conexión del ventilador.
5. Sustitúyalos por otro ventilador
6. Proceda de forma inversa para volver a instalarlo

INDUSTRIAS HERGOM, S.L. declina toda responsabilidad derivada de una instalación defectuosa o de una utilización incorrecta y se reserva el derecho de modificar sus productos sin previo aviso.

La responsabilidad por vicio de fabricación, se someterá al criterio y comprobación de sus técnicos, estando en todo caso limitada a la reparación o sustitución de sus fabricados, excluyendo las obras y deterioros que dicha reparación pudiera ocasionar.

9. ACCESORIOS OPCIONES

Marco decorativo 4 caras (9921454)

Marco decorativo, 3 caras (9921507)

WELCOME to the HERGÓM family

We would like to thank you for choosing our device, which represents, in technique and style, a significant improvement on typical wood appliances.

Your new unit is, perhaps, the most advanced solid fuel heating system known today. Owning a HERGOM appliance displays an exceptional sense of quality.

Please read this manual in full. Its purpose is to familiarise users with the device by explaining extremely useful installation, operational and maintenance instructions. Keep this manual at hand for future reference whenever necessary.

If, after reading this manual, you should require any further clarification, please consult your regular dealer.

INDUSTRIAS HERGÓM, S.L., may not be held liable for any damages caused by alterations in its products that have not been authorised in writing, or for defective installation work.

Furthermore, it reserves the right to change its products without prior warning.

Industrias Hergóm, S.L. domiciled in Soto de la Marina (Cantabria) - Spain, offers a THREE YEARS warranty on its products. Industrias Hergom, S.L. guarantees the existence of repair parts and adequate technical service for 10 years from the date on which this product ceases to be manufactured.

The geographical coverage of the said warranty only includes the countries in which Industrias Hergom, S.L., a subsidiary company or an official importer distribute its products and where Community Directive 2019/771/UE is in force.

The warranty comes into force on the purchase date of the product as indicated on the warranty document and only covers damage or breakages due to manufacturing defects.

IMPORTANT NOTE

If the device is not installed correctly, it will not provide the excellent service for which it has been designed. Please, read these instructions in full and trust the work to a specialist.

Your appliance is surface-protected with heat-resistant paint, specially designed to withstand high temperature. When first turned on, a slight smoke is normal due to the evaporation of some of the paint's volatile components, a process necessary for proper adhesion and hardening. Therefore, we recommend adequately ventilating the room until this phenomenon disappears completely. Likewise, during this curing period, it is essential to avoid contact with the appliance's surface, as the paint has not yet reached its maximum resistance, and any manipulation could compromise its finish and durability.

1. INTRODUCTION

IMPORTANT NOTE! All local regulations, including national or European standards, must be complied with when installing the appliance.

The way the appliance's chimney is installed, whether affecting a stove, fireplace, oven or compact unit using solid fuel, will have a decisive effect on its safety and correct operation.

It is very important to install the chimney correctly. To ensure the device is installed correctly, seek the help of a professional.

The installer must be familiar with existing general and local regulations when installing a chimney for a solid fuel appliance.

If your appliance is not properly installed, injury or property damage may result. For your safety, follow the installation directions. Contact local building or fire officials about restrictions and installation requirements in your area.

Warning: Do not connect this unit to a chimney flue serving another appliance. The unit must be installed according to all local codes. Installations other than those specifically covered herein have not been confirmed by test and are not covered by the certification.

Important!

Remember when building the brick envelope for your appliance, you must place ventilation grilles on the lower part for the entry of cold air into the envelope and in the upper part for the outlet of hot air into the room.

The lack of ventilation grilles in the envelope will generate a constant increase in the temperature that cannot be used to heat the room and **will fracture the envelope and the components of your appliance.**

Fractures of the appliance's envelope and components due to excessive temperature and an absence of vents are not covered under warranty.

Please read the "Professional Installer Manual" (C03406), available at the QR link, for more information on installing your appliance.

2. PRESENTATION

This wood-burning appliance has the following main features:

- Made of cast iron, with parts that are assembled, sealed and screwed together.
- They are designed for use with firewood only.
- They can burn pieces of wood up to 57 cm length.
- Primary air adjustment valve.
- Self-cleaning glass.
- Hinged front door opening 95º with ceramic glass pane.
- Sealed ash-pan and grill.
- Vertical top smoke flue.
- The appliance releases heat through radiation, heating walls, ceilings, etc., directly.
- Fully factory assembled, ready for connection to the chimney.

FIG. 1

3. OPERATION

Once your appliance has been installed and connected to the chimney, you are ready to light your first fire.

Although operating the appliance may seem simple, the combustion of solid fuels is a complex process involving various factors. It takes time and experience to fully understand how to do it properly.

Before lighting your appliance for the first time, take the time to familiarize yourself with its various control systems and components, how to choose appropriate firewood, how to light it correctly, and how to use the appliance safely in daily operation.

ALWAYS REMEMBER that the appliance generates heat. Keep children, clothing, furniture, and other combustible materials at a safe distance to avoid burns or fire hazards.

Below, we have provided important recommendations regarding the appliance and its proper use. Please read them carefully.

Door handle

To open the door, hold the handle and pull gently towards you. You must use a heat-protective mitten.

To close the door, grasp the handle and gently push the door to the stove. You must use a heat-protective mitten. (Fig. 2).

Adjustment - Glass Cleaning Valve

Fully open the glass pane cleaning air valve when lighting the appliance.

Once an ideal combustion rate has been achieved, adjust the vale to prevent excessive air intake, which will cause excessive combustion levels and temperature.

The intermediate position is usually the ideal adjustment, depending on the quality of the draw of the chimney installed and on the type of fuel being used (hard or soft wood) (Fig. 2).

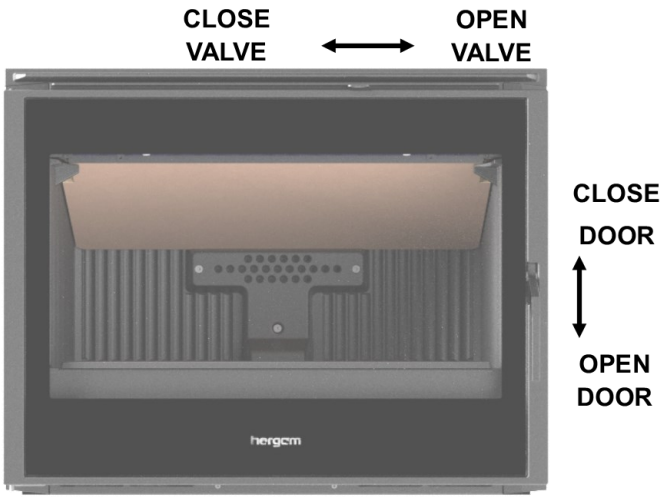

FIG. 2

Fan

Switch positions

POSITION "0": The turbine starts at SILENT SPEED (ECO) automatically when the appliance has a fire, and the cast iron reaches 50ºC (where the thermostat is located).

The turbine stops when the flame has extinguished inside the applicance, and the temperature of the cast iron drops below 50°C.

This position is RECOMMENDED when the user wants the turbine to stop once the Stove is cold.

POSITION "1": The turbine starts at a SILENT SPEED (ECO) if operated MANUALLY via the switch and the appliance has not yet reached the temperature of 50°C. Once the appliance has reached 50°C, the turbine automatically increases the speed to the MINIMUM SPEED. In this position, the turbine will not stop even if the flame in the firebox has been extinguished and the temperature of the cast iron is below 50ºC.

POSITION "2": The turbine starts at MAXIMUM speed MANUALLY.

In this position, the turbine does not stop even if the flame has gone out, and the temperature of the cast iron is below 50ºC.

This position is recommended when a quick transfer of heat from the appliance to the room is required.

DO NOT DISCONNECT THE STOVE FROM THE POWER SUPPLY.

Ash pan

Very important! Only handle the ash pan when the appliance is cold.

To clean the ash, lift the blind grill located at the bottom of the hearth.

Use a tool (brush) to sweep the ash into the ash- pan.

The ash-pan is located in the front of the stove (Fig. 3). To remove the ash-pan from its position, pull the handle firmly

Once you have emptied the ash, replace the ash-pan and push it into its place again.

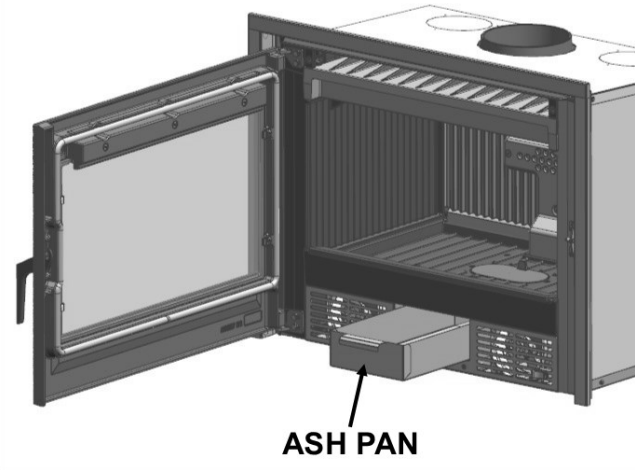

FIG. 3

4. LIGHTING AND USE

4.1 - PRIMER ENCENDIDO

Important: During the first start-up, a few drops of condensed water may come out of the appliance, caused by the humidity of the environment in which the stove was stored.

It is very important that the first time the heater is lit, it is done so slowly.

This is for the following reasons:

- Stabilise cast iron parts.
- Allow the paint and joint sealing cement to cure properly .

Advise:

- While lighting for the first time, ensure the room where the heater is located is well ventilated as the paint work may emit some fumes. This process is essential to ensure proper bonding and hardening.
- During the paint curing process, it is essential to avoid contact with the surface of the appliance, as the paint has not yet reached its maximum resistance. Any handling at this stage could compromise its finish and durability.
- To generate draw, you can preheat the chimney by introducing some burning paper in the gap between the front and the deflector, directing it toward the chimney.
- After the first start, two or three consecutive loads can be made, taking care not to overheat the appliance. Once this cycle is completed, the unit should be allowed to cool down completely before lighting it again.
- We recommend that the first loads of fuel be small.
- Keep the appliance on for a few hours at this intensity.
- **IMPORTANT! The total height of the fire load should not exceed 50% of the height of the combustion chamber.**
- **The heater must be closed at all times during combustion to prevent smoke from leaking out. Only open to add fuel.**
- **When the appliance is running , opening operations must be performed slowly to avoid smoke exit and an accidental burn.**
- **The glass is ceramic to radiate maximum heat. They can reach high temperature. This radiation could ignite objects surrounding the appliance while it is in operation. Always respect the minimum safety distances (see Chapter 7).**

4.2— LIGHTING PROCEDURE

The "Top-Down" lighting technique is recommended. This method improves draft and air circulation inside the combustion chamber, resulting in more efficient and longer-lasting combustion. Additionally, it reduces smoke generation from the start and helps keep the glass cleaner for a longer period.

Steps to follow:

1. **Fully open the appliance's air control valve (Fig. 2).**

FIG. 4

4.3 - DAILY USE

After lighting up for the first time, your heater will be ready for daily use.

Your heat requirements will be obtained based on the frequency and the amount of firewood you load.

Close all combustion air control valves when the appliance is not in use, once the combustion process has fully completed.

The appliance is designed for intermittent operation. The refueling interval at nominal power is approximately 45 minutes.

Use dry firewood and only the recommended fuels (see section 4.5).

When your heater is cold, we recommend lighting it up slowly.

ATTENTION! Any uncontrolled intake of air produces overheating that can damage the appliance.

Overheating.

Overheating means that you have operated your heater at an excessively high temperature for a long period of time. This can damage your appliance and, therefore, it is a situation that must be avoided.

Overheating is the result of excessive draw, due to any of the following reasons:

- The Primary Air Valve is excessively open for the type of wood being used.
- The chimney is too high.
- Improper maintenance of the appliance, which may result in air infiltration.
- Inappropriate fuel that produces high temperature.
- Door not closed correctly.

4.4 - REFUELING

It is recommended to wait until only embers remain. To refuel your appliance, follow these steps:

- Open the primary air valve completely, allowing the fire to flare up for at least one minute.
- Slightly open the door and keep it in this position for about 30 seconds.
- Open the door fully.
- Spread the embers evenly.
- Load the firewood.
- Close the door.

If the fire is almost out, you will need to leave the primary air valve open at the maximum setting to revive the fire. Once the fire is burning quickly, close the primary air valve and set it to your desired position.

4.5 - FUEL

Use dry firewood and **only the recommended fuels: beech wood, oak wood, fruit tree wood, birch wood.**

Inappropriate fuels: spruce wood, wet wood, chemically treated wood, wood shavings, pellets or coal. Do not use wood from marine sources as the salts contained in it react during combustion, releasing acids that can corrode iron and steel.

WARNING! Your stove should not be used as an incinerator, and other fuels (plastics, particleboard, etc.) should not be used.

Never use gasoline, lamp fuel (such as gasoline), kerosene, charcoal lighter fluid, ethyl alcohol, or similar liquids to start or rekindle the fire. Keep all these products well away from the appliance while it is in operation.

5. CLEANING & MAINTENANCE

Your heater is a device that is subjected to extreme temperature and to the corrosive effects of combustion residual materials. Regular maintenance is essential for a longer life and improved user experience.

Refer to sections 4 and 5 of the Professional Installer Manual (C03406) via the following QR code, where you will find recommendations for the proper maintenance and cleaning of the appliance

5.1 GLASS CLEANING

Clean the glass only when it is completely cold. Use a cleaner specifically intended for stove or fireplace glass, preferably pH-neutral and free from highly alkaline, acidic, abrasive or aggressive solvent-based components.

Do not apply the cleaner directly to the glass; spray it onto a soft cloth and then clean the surface. Liquid running down the edges of the glass may damage the decorative screen printing, anti-reflective, IR or low-emissivity coatings, as well as the components used for fixing and sealing the glass.

Do not use metal scouring pads, blades or abrasive products.

Important: Damage caused by the use of unsuitable cleaning products or by cleaning procedures other than those specified in this manual is not considered a manufacturing defect and is not covered by the manufacturer's commercial warranty.

6. PRODUCT RECYCLING

Your appliance is packed in plastic and placed in a cardboard box on a wooden pallet. You can use cardboard and wood as fuel for the first lightings of the appliance, or take it to a local recycling point. The plastic that protects the device must be taken to a specific local recycling point or center, it must not be disposed of in conventional waste dumpster.

All local regulations, including those that refer to national or European regulations, must be applied when recycling this device at the end of its useful life. The product should never be disposed of in conventional waste dumpster. Its appliance is made up of components made of cast iron, steel, glass, insulating materials and electrical material, which are assembled using screws and rivets. You can disassemble it and take it to a specific local recycling point or center. Glass should not be disposed of in conventional waste dumpster.

7. SAFETY

Smoke/Fire/CO Detectors

It is highly recommended that smoke and CO detectors be installed throughout the heated space when a wood/carbon/gas burning heater is installed. Be certain to install these devices not only in the area where the Wood/Carbon/Gas appliance is located, but also in bedrooms, hallways leading to other areas of the house and all common areas of the heated space. Check the batteries in these devices and assure operation by performing whatever test operations are recommended by the manufacturer.

WARNING!

The gases produced by a blocked chimney are dangerous. Keep the chimney and flue ducts clean by carrying out sweeping according to the instructions.

Gas/log/pellet units get hot when in use. Consequently, owners must act with precaution and keep at a distance. Especially keep children, the elderly and other people who require special supervision, as well as pets, away from the fireplace when it is in use.

Make sure that children or other people who are not familiar with how the device works are supervised by responsible people when they are near the fireplace.

In order to prevent burns or children or other people from coming near the appliance, use a fire grille or screen.

Radiant heat, especially through the glass, may ignite nearby objects while the appliance is operating. Always observe the minimum safety clearances.

There are potential risks to be aware of when operating your solid fuel appliance, regardless of the brand. These risks can be minimized by following the instructions and recommendations provided in this manual and in the Professional Installer's Manual (C03406). Please also refer to Chapter 6 of the latter via the following QR link.

- When installing the appliance, observe the necessary safety distances for the heater and chimney from combustible surfaces (wooden or papered walls, wooden floors...). Safety distances must be respected when the lining on walls or nearby areas may be damaged or deformed by temperature (varnish, paint, PVC...). Section 12
- The base where you are going to install your heater must be flat and provide a perfect seat. This base must also be capable of supporting the weight of the heater. The base must be built using heat resistant materials.

- All the area around the heater must be heat resistant. If not, they must be protected by fire -proof material.
- Ash should be emptied into a metal container and immediately removed from the house.
- The air inlets to the room are intended to supply combustion air. Regularly check that the air intake grilles are free from any blockage to ensure an adequate supply of combustion and ventilation air.
- Never use coal or fuels that are not recommended for the operation of this product. See chapter 4.5.
- **ATTENTION: Do not store any combustible material below the combustion chamber.**
- Periodically inspect the chimney and clean whenever necessary.
- Also inspect the state of joints, glass, screws… **The appliance must never be used if the door seals are damaged.**
- If the power cable is damaged, contact the manufacturer, the S.A.T. or qualified personnel for replacement and to avoid risks.
- **Protect your hands with a heat-resistant glove or other insulating material because, during operation, the opening and closing handle will be hot.**
- Do not overheat the appliance for extended periods. **If you detect any signs of overheating**, follow these steps: do not add more fuel, close all air inlets, keep the appliance doors closed, and shut the draft valve (if present).

TO PREVENT THE RISK OF FIRE

It is essential to maintain minimum distances from combustible materials and ensure that the appliance is installed on a non-flammable surface. In the thermal radiation zone, the use of heat shields, certified insulation, and non-combustible materials on nearby walls and floors is recommended. Outside this zone, the accumulation of flammable materials must be avoided, safe flue gas evacuation must be ensured, and appropriate detection (such as smoke or CO detectors) and extinguishing systems must be provided. Regular maintenance of the appliance and the chimney is also essential.

HOW TO ACT IN CASE OF FIRE IN THE CHIMNEY

If the chimney or your appliance catches fire, follow these instructions:

If the fire is too threatening, leave the area immediately and call the fire department. If not, apply the following three steps.

1. Close all the stove's air intakes.
2. Close the chimney draw (if any).
3. Keep the appliance's doors closed.

WARNING! NEVER TRY TO PUT OUT A FIRE BY THROWING WATER ON THE HEATER OR ON THE METAL PIPES BELONGING TO THE CHIMNEY THESE FIRES ARE EXTREMELY HOT AND MAY PRODUCE VAPOUR INSTANTLY, CAUSING SERIOUS PERSONAL INJURIES.

Once the fire has been extinguished, leave the main air control in the closed position and allow the fire inside the appliance to go out completely. Carefully inspect the appliance, chimney pipes, and chimney for any signs of damage before lighting the appliance again. Do not reuse the appliance until all damage has been properly repaired.

8. DISASSEMBLY OF ELECTRICAL PARTS

BEWARE! Before handling the electrical parts, make sure that the appliance is disconnected from the power supply.

Follow these instructions to replace the fans:

1. Release the front grille by loosening the screws that hold it in place (Fig. 5)

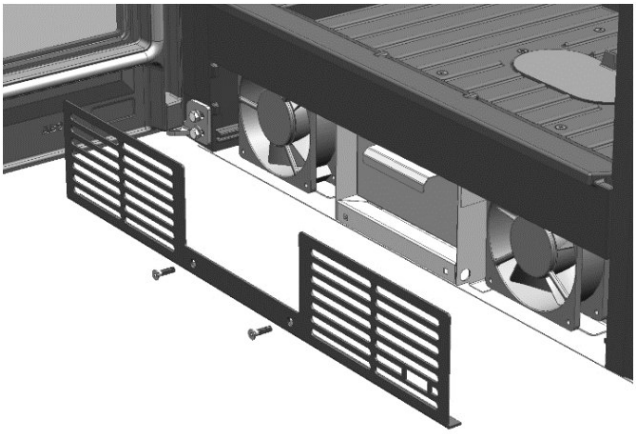

FIG. 5

2. Loosen the screws holding the fans (Fig. 6)

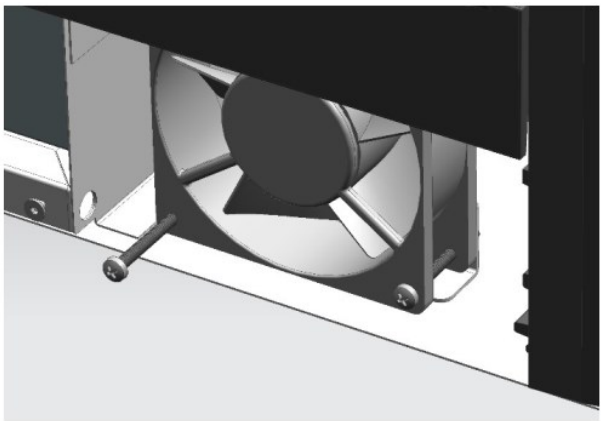

FIG. 6

3. Remove them at an angle through the front opening (Fig. 3).

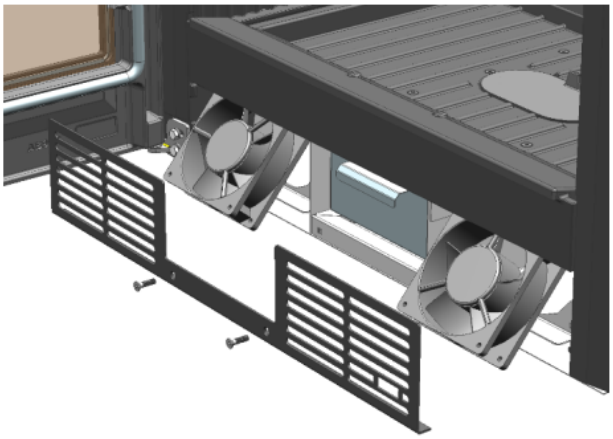

FIG. 7

4. Disconnect the fan connection cables.
5. Replace it with another fan.
6. Reverse the procedure to reinstall it.

Hergom declines all responsibility for defective installation or incorrect use and reserves the right to modify its products without prior notice.

The responsibility for manufacturing defects will be subject to the criteria and verification of its technicians, and in any case, will be limited to the repair or replacement of its products, excluding the works and damages that such repair could cause.

9. OPTIONAL ACCESSORIES

4-sided decorative frame (9921454)

3-sided decorative frame (9921507)

BIENVENUS à la famille HERGOM.

Nous vous remercions pour la distinction que vous nous avez accordée en choisissant notre produit Hergóm, qui représente, tant sur le plan technique que stylistique, une avancée significative par rapport aux appareils à bois classiques.

FR

Votre nouveau appareil à bois est probablement le système de chauffage avec combustibles solides le plus avancé connu aujourd'hui. Posséder un produit HERGOM est la manifestation d'un sens de la qualité exceptionnel.

Merci de lire ce manuel en entier. Il vous servira à connaître l'appareil et vous indiquera des normes pour son installation, son fonctionnement et son entretien qui vous seront très utiles. Conservez-le pour de futures consultations.

Si après la lecture de ce manuel vous avez besoin d'éclaircissements complémentaires, n'hésitez pas à recourir à votre fournisseur habituel.

INDUSTRIAS HERGÓM, S.L., n'assume pas la responsabilité de dommages provoqués par l'altération de ses produits qui n'aurait pas été autorisée par écrit ou résultant d'installations défectueuses.

INDUSTRIAS HERGÓM, S.L., se réserve le droit de modifier ses produits sans avertissement préalable.

Industrias Hergóm, S.L., entreprise domiciliée à Soto de la Marina - Cantabria - Espagne, offre une garantie de TROIS ANS pour ses appareils. Industrias Hergom, S.L. garantit pendant 10 ans la disponibilité des pièces de rechange et d'un service technique adéquat à partir de la date de la fin de la production de ce produit.

La couverture de cette garantie ne couvre que les pays où Industrias Hergóm, S.L., une de ses filiales ou un importateur officiel distribuent ses produits et dans ceux où la Directive Communautaire 2019/771/UE est d'application obligatoire.

La garantie prendra effet à partir de la date d'achat de l'appareil figurant sur le récépissé de la garantie et ne couvrira que les dommages ou cassures dus à des défauts ou des vices de fabrication.

AVERTISSEMENT IMPORTANT

Si l'appareil n'est pas installé correctement, il ne vous offrira pas le service exceptionnel pour lequel il a été conçu. Lisez attentivement ces instructions et confiez l'installation à un spécialiste.

Votre appareil est recouvert d'une peinture anti-chaleur spécialement conçue pour résister à des températures élevées. Lors des premières utilisations, il est normal qu'une légère fumée se dégage, due à l'évaporation de certains composants volatils de la peinture, un processus nécessaire pour sa bonne fixation et son durcissement. C'est pourquoi nous recommandons de bien aérer la pièce jusqu'à la disparition complète de ce phénomène. De plus, pendant cette période de durcissement, il est essentiel d'éviter tout contact avec la surface de l'appareil, car la peinture n'a pas encore atteint sa résistance maximale et toute manipulation pourrait altérer son aspect et sa durabilité.

1. INTRODUCTION

IMPORTANT! Au moment d'installer l'appareil il faut respecter toutes les règlementations locales, y compris celles qui font référence à des normes nationales ou européennes.

La manière d'installer le conduit de cheminée de l'appareil, qu'il s'agisse d'un poêle, d'un foyer d'un four ou d'un compact, alimenté par des combustibles solides aura une influence décisive sur la sécurité et son bon fonctionnement.

Il est très important d'installer la cheminée dans les règles de l'art.

Pour installer une cheminée pour combustibles solides l'installateur doit bien connaître ces normes, tant locales que générales.

Si votre poêle n'est pas correctement installé, il peut causer des dommages ou un mauvais fonctionnent de celui-ci. Pour votre sécurité, suivez les instructions d'installation. Contactez un spécialiste pour connaître les normes d'installation dans votre région.

Attention : Ne pas connecter ce poêle à un conduit de cheminée déjà utilisé par un autre appareil. Le poêle doit être installé conformément à la règlementation locale. La certification du produit ne couvre pas l'installation.

Attention ! Lors de la réalisation du revêtement de votre Foyer, il est nécessaire de prévoir l'emplacement des grilles de ventilation, sur la partie inférieure pour l'entrée d'air froid à l'intérieur du revêtement et sur la partie supérieure du revêtement pour la sortie d'air chaud vers la pièce.

L'absence de grilles de ventilation sur le revêtement entraînera une augmentation constante de sa température intérieure qui ne pourra pas être utilisée pour chauffer la pièce et qui abîmera le revêtement et les composants de votre Foyer.

Les dégâts causés sur le revêtement et sur les composants du Foyer liés à une température excessive en raison d'une absence des grilles de ventilation, ne seront pas couverts par la garantie.

Veuillez lire le « Manuel de l'installateur professionnel » (C03406), disponible via le lien QR, pour plus d'informations sur l'installation de votre appareil.

2. PRÉSENTATION

Votre appareil à bois présente les caractéristiques principales suivantes

- Construits en fonte avec des pièces assemblées, scellées et vissées entre elles.
- Conçus pour fonctionner uniquement avec du bois.
- Permet de brûler du bois de 57 cm. de longueur.
- Soupape de réglage d'air primaire.
- Vitre autonettoyante.
- Porte avant battante 95º avec vitre en vitrocéramique.
- Cendrier étanche et grille.
- Sortie de fumées verticale.
- Chaleur cédée par radiation, chauffant directement parois, plafonds, etc.
- Livré totalement monté d'usine, préparé pour être connecté à la cheminée.

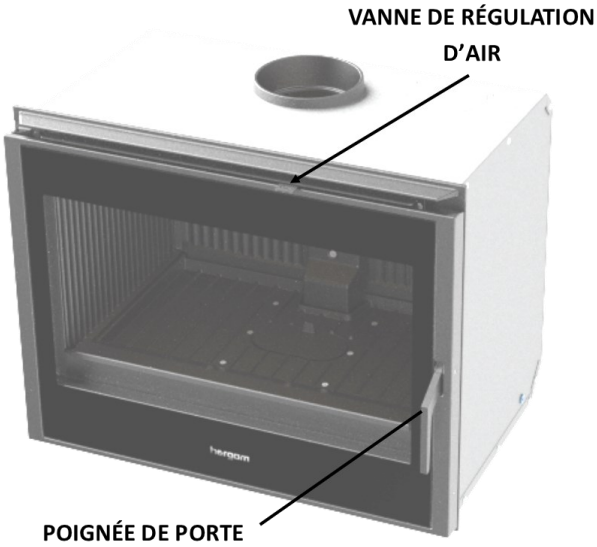

FIG. 1

3. FONCTIONNEMENT

Une fois l'appareil installé et raccordé à la cheminée, il est prêt pour l'allumage.

Le fonctionnement de votre appareil est simple, mais la combustion des combustibles solides est un processus complexe impliquant plusieurs facteurs. Il faut du temps et de l'expérience pour bien le comprendre.

FR

Avant le premier allumage de votre appareil, vous devez vous familiariser avec ses différents systèmes de contrôle et ses parties, savoir choisir le bois, comment l'allumer et comment l'utiliser au quotidien.

AYEZ TOUJOURS PRÉSENT À L'ESPRIT que l'appareil émet de la chaleur et qu'il faut en maintenir éloignés les enfants, les vêtements et les meubles qui pourraient se brûler.

Nous vous donnons ci-après quelques conseils pour bien connaître votre appareil et son fonctionnement. Merci de les lire attentivement.

Commande porte

Pour ouvrir la porte du foyer, saisir la poignée et tirez -le doucement vers vous. Toujours utiliser un gant ignifuge .

Pour fermer la porte, saisir la poignée et poussez- le délicatement dans la poêle. Toujours utiliser un gant ignifuge (Fig. 2)

Clapet de réglage – nettoyage de vitre

Ouvrez totalement le clapet d'air de nettoyage de la vitre au moment d'allumer l'appareil.

Une fois atteint un régime de combustion adéquat, réglez le clapet pour éviter une entrée d'air excessive et une combustion et des températures trop élevées.

La position intermédiaire est en général la meilleure mais elle dépend cependant de la qualité et du tirage de la cheminée installée et du type de combustible employé (bois durs ou tendres) (Fig. 2).

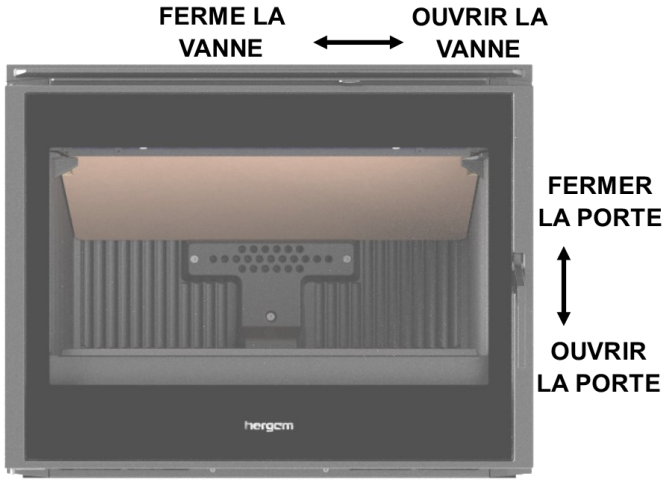

FIG. 2

Ventilateur

Positions du commutateur.

POSITION « 0 » : La turbine démarre à VITESSE SILENCIEUSE (ÉCO) de manière AUTOMATIQUE lorsqu'il y a du feu dans l'appareil et que la fonte atteint une température de 50ºC (dans la zone où se trouve le thermostat).

Lorsque la flamme du foyer s'éteint et que la température est inférieure à 50ºC, la turbine s'arrête.

Cette position est RECOMMANDÉE lorsque l'usager souhaite que la turbine s'arrête lorsque le foyer est froid.

POSITION « 1 » : La turbine démarre à VITESSE SILENCIEUSE (ÉCO) si elle est actionnée de manière MANUELLE à l'aide de l'interrupteur et que l'appareil n'a pas encore atteint la température de 50ºC. Une fois que l'appareil atteint la température de 50ºC, la turbine augmente automatiquement la vitesse jusqu'à la VITESSE MINIMALE. Dans cette position, la turbine ne s'arrête pas même si la flamme du foyer s'éteint et que la température de la fonte est inférieure à 50ºC.

POSITION « 2 » : La turbine démarre à VITESSE MAXIMALE de manière MANUELLE.

Dans cette position, la turbine ne s'arrête pas même si la flamme du foyer s'est éteinte et si la température de la fonte est inférieure à 50ºC.

Cette position est recommandée lorsqu'on recherche une cession rapide de chaleur du foyer à la pièce.

NE JAMAIS DÉBRANCHER LE FOYER DE SA SOURCE D'ALIMENTATION

Cendrier

Très important! Ne manipulez le cendrier que si le poêle est froid.

Pour éliminer les cendres du foyer, soulevez la grille situé au fond du foyer. À l'aide d'une brosse poussez les cendres vers le cendrier.

Le cendrier est situé à l'avant de la poêle (Fig. 3). Pour retirer le cendrier de sa position, tirez fermement sur la poignée en avant.

Une fois vidé les cendres en place le tiroir dans son logement.

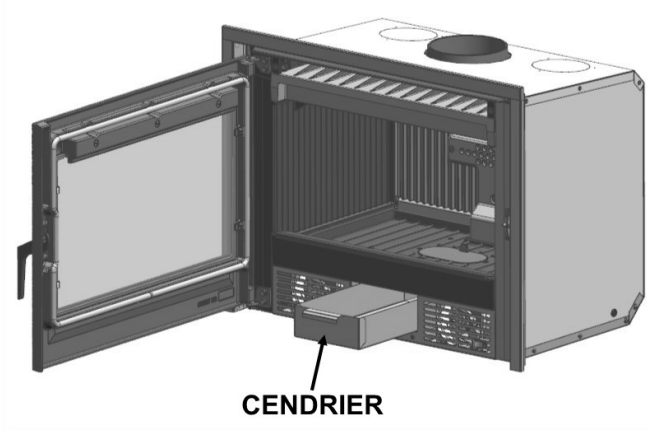

FIG. 3

4. ALLUMAGE ET UTLISATION

4.1 - PREMIER ALLUMAGE

Très important: en le premier allumage peuvent se détacher quelques gouttes d'eau de condensation provenant du appareil, produite de l'humidité de l'environnement où le poêle a été stocké.

Il est très important que le premier allumage du appareil se fasse très lentement pour les raisons suivantes :

- Stabiliser les pièces en fonte.
- Durcissement de la peinture et du ciment de scellement des joints.

Conseils:

- Lors de la première mise en service, veillez à ce que la pièce où se trouve l'appareil soit bien aérée, car des vapeurs de peinture peuvent apparaître. C'est un processus nécessaire à sa fixation et à son durcissement corrects.
- Pendant le processus de séchage de la peinture, il est essentiel d'éviter tout contact avec la surface de l'appareil, car la peinture n'a pas encore atteint sa résistance maximale et toute manipulation pourrait compromettre sa finition et sa durabilité.
- Pour que le tirage commence, chauffez la cheminée en introduisant un papier allumé dans le vide existant entre l'avant et le déflecteur, en le dirigeant vers la cheminée.
- Après le démarrage initial, deux ou trois charges consécutives peuvent être effectuées, en veillant à ne pas surchauffer l'appareil. Une fois ce cycle terminé, il faut le laisser refroidir complètement avant de le rallumer.
- Nous vous recommandons d'utiliser des petites quantités de bois lors des premiers allumages.
- Maintenez l'appareil allumé pendant quelques heures à ce régime de fonctionnement.
- **IMPORTANT! La hauteur totale du chargement ne doit pas dépasser 50% de la hauteur de la chambre de combustion.**
- **Maintenez le porte fermé pendant la combustion pour éviter la sortie de fumées et ne l'ouvrez que pour le charger.**
- **Avec l'appareil fonctionnant, les opérations d'ouverture doit réaliser lentement pour éviter le dégagement de fumée et brûlures accidentelles.**
- **Les cristaux sont vetroceramici afin de libérer le maximum de chaleur possible. Ils peuvent atteindre des températures élevées. Ce rayonnement pourrait enflammer les objets entourant l'appareil pendant son utilisation. Respecter les distances minimales de sécurité (chapitre 7).**

4.2 – PROCÉDURE D'ALLUMAGE

Il est recommandé d'utiliser la technique d'allumage inversé, dite top-down. Cette méthode améliore le tirage et la circulation de l'air dans la chambre de combustion, ce qui se traduit par une combustion plus efficace et durable. Elle réduit également la production de fumée dès l'allumage et contribue à maintenir la vitre propre plus longtemps.

Étapes à suivre:

1. **Ouvrez complètement la ou les arrivées d'air de l'appareil. (Fig. 2)**

FIG. 4

FR

4.3 - UTILISATION QUOTIDIENNE

Après le premier allumage, votre appareil est préparé pour son utilisation quotidienne.

Les besoins de chaleur de votre foyer vont déterminer la fréquence à laquelle vous devrez charger du bois.

Fermez toutes les vannes de régulation de l'air de combustion lorsque l'appareil n'est pas utilisé, une fois que la combustion est complètement terminée.

L'appareil est conçu pour un fonctionnement intermittent. L'intervalle de rechargement à puissance nominale est d'environ 45 minutes.

Utilisez du bois sec et uniquement les combustibles recommandés (voir section 4.5).

Si votre appareil est froid nous recommandons de l'allumer toujours lentement.

ATTENTION! Une entrée d'air incontrôlée produit une surchauffe qui peut endommager le poêle.

Précaution: ne pas trop chauffer.

Une surchauffe signifie que vous avez fait fonctionner votre appareil à une température trop élevée durant longtemps. Evitez-le car cela peut endommager votre appareil.

Une surchauffe est le résultat d'un tirage excessif provoqué par une de ces raisons :

- Clapet d'air primaire excessivement ouvert pour le type de bois utilisé.
- Cheminée trop élevée.
- Maintenance incorrecte de l'appareil qui peut produire des infiltrations d'air.
- Combustible inadéquat qui produit des températures élevées.
- Porte mal fermée.

4.4 – RECHARGEMENT

Il est recommandé d'attendre que seules des braises subsistent avant de recharger l'appareil. Pour effectuer le rechargement, suivez les étapes suivantes:

- Ouvrez complètement la vanne d'air primaire pour raviver le feu pendant au moins une minute.
- Entrebâillez légèrement la porte et maintenez-la dans cette position pendant environ 30 secondes afin de stabiliser le tirage et éviter les fumées.
- Ouvrez complètement la porte.
- Répartissez uniformément les braises dans le foyer.
- Chargez le bois de chauffage.
- Refermez la porte soigneusement.

Si le feu est presque éteint, il est nécessaire de laisser la vanne d'air primaire en position maximale pour raviver la combustion. Une fois que le feu brûle vigoureusement, ajustez la vanne d'air primaire à la position souhaitée pour maintenir une combustion optimale

4.5 – COMBUSTIBLE

Utilisez uniquement du bois sec et les combustibles recommandés suivants : Charme, Hêtre, Chêne, Bois de fruitier, Bouleau.

Combustibles inappropriés: Bois de sapin, Bois humide, Bois traité chimiquement, Copeaux de bois, Granulés de bois (pellets), Charbon. N'utilisez jamais de bois provenant de la mer. Les sels contenus dans ceux-ci réagissent lors de la combustion et libèrent des acides qui attaquent la fonte de votre poêle et l'acier du conduit.

AVERTISSEMENT : Votre poêle ne doit pas être utilisé comme incinérateur. N'utilisez pas d'autres combustibles tels que plastiques, panneaux agglomérés, etc.

N'utilisez jamais d'essence, de carburant pour lampe de type essence, de kérosène, de liquide d'allumage pour charbon, d'alcool éthylique ou de liquides similaires pour allumer ou raviver le feu de l'appareil. Gardez tous ces produits bien éloignés de l'appareil lorsqu'il est en fonctionnement.

5. NETTOYAGE ET MAINTENANCE

Votre appareil est un appareil soumis à des températures extrêmes et à l'effet corrosif de résidus de la combustion. Sa maintenance régulière est essentielle pour sa durée et une meilleure utilisation.

Veuillez vous référer aux sections 4 et 5 du manuel d'installation professionnel (C03406) à l'aide du code QR suivant, où vous trouverez des recommandations pour l'entretien et le nettoyage corrects de l'appareil.

5.1 NETTOYAGE DE LA VITRE

Nettoyez la vitre uniquement lorsqu'elle est complètement froide. Utilisez un nettoyant spécifique pour vitres de poêles ou de cheminées, de préférence à pH neutre et exempt de composants fortement alcalins, acides, abrasifs ou de solvants agressifs.

N'appliquez pas le produit directement sur la vitre ; pulvérisez-le sur un chiffon doux puis nettoyez la surface. Les écoulements le long du pourtour de la vitre peuvent endommager la sérigraphie, les revêtements antireflet, IR ou à faible émissivité, ainsi que les éléments utilisés pour la fixation et l'étanchéité de la vitre.

N'utilisez pas de tampons métalliques, de lames ni de produits abrasifs.

Important : Les dommages causés par l'utilisation de produits de nettoyage inadaptés ou par des procédures de nettoyage autres que celles indiquées dans ce manuel ne sont pas considérés comme des défauts de fabrication et ne sont pas couverts par la garantie commerciale du fabricant.

6. RECYCLAGE DES PRODUITS

Votre appareil est livré emballé dans du plastique et un carton sur une palette en bois. Vous pouvez utiliser du carton et du bois comme combustible pour les premiers allumages de l'appareil ou le rapporter à un point de recyclage local. Le plastique qui protège l'appareil doit être apporté à un point ou centre de recyclage local spécifique, il ne doit pas être jeté dans une poubelle conventionnelle.

Toutes les réglementations locales, y compris celles qui se réfèrent aux normes nationales ou européennes, doivent être respectées lors du recyclage du produit en fin de vie utile. Le produit ne doit jamais être jeté dans une poubelle conventionnelle. Son appareil est composé d'eléments en fonte, acier, verre, matériaux isolants et matériel électrique, qui sont assemblés à l'aide de vis et de rivets. Vous pouvez le démonter et l'apporter à un point ou centre de recyclage local spécifique. Le verre ne doit pas être jeté dans les poubelles conventionnelles.

7. SÉCURITÉ

Détecteurs de fumée / feu / CO

Il est fortement recommandé d'installer des détecteurs de fumée et de CO dans les zones équipées d'appareils de chauffage. Assurez-vous d'installer ces détecteurs non seulement dans la zone où se trouve l'appareil à bois/charbon de bois/gaz, mais également dans les chambres, les couloirs et les autres pièces de la maison ainsi que dans toutes les aires communes. Vérifiez les piles de ces appareils et assurez-vous de leur bon fonctionnement en effectuant les opérations de test recommandées par le fabricant.

AVERTISSEMENT

Les gaz produits par une cheminée bouchée sont dangereux. Gardez votre cheminée et votre conduit de fumée propres en les ramonant conformément aux instructions.

Les appareils à gaz/bois/pellet se chauffent durant leur fonctionnement.

Par conséquent, il faut agir avec précaution et s'en maintenir éloigné. Evitez tout particulièrement que les enfants, les personnes âgées ou d'autres personnes demandant des soins particuliers s'approchent de l'appareil allumé. La même recommandation est valable pour les animaux domestiques.

Assurez-vous que les enfants ou les personnes qui ne sont pas familiarisées avec le fonctionnement de l'appareil soient sous la supervision de personnes responsables lorsqu'ils s'en approchent.

Pour éviter des brûlures et empêcher que des enfants ou des personnes qui ne doivent pas être en contact avec l'appareil s'en approchent, placez un coupe-feu ou un séparateur.

Le rayonnement thermique, notamment à travers le verre, pourrait enflammer les objets entourant l'appareil pendant son utilisation. Respectez les distances minimales de sécurité.

Nous vous recommandons d'utiliser des gants pour manipuler l'appareil.

Il y a des risques possibles à considérer au moment de faire fonctionner votre appareil à combustibles solides, quelle que soit sa marque. Minimisez ces risques en suivant les instructions et les recommanda-

tions données sur ce manuel et dans le Manuel de l'installateur professionnel (C03406). Veuillez également vous référer au chapitre 6 de ce document via le lien QR suivant.

- Lorsque vous installerez le poêle, tenez compte des distances de sécurité nécessaires du foyer et de la cheminée par rapport aux surfaces combustibles (parois de bois ou tapissées, sol en bois, etc.) Ces mêmes distances doivent être respectées lorsque le revêtement des parois ou des zones proches est susceptible de détérioration ou de déformation sous l'effet de la température (vernis, peintures, PVC, etc.). Section 12
- La base sur laquelle vous allez placer votre poêle doit être lisse et sans dénivellements qui empêcheraient une assise parfaite de l'appareil. Cette base doit être capable de supporter le poids du poêle et être construite avec des matériaux résistants à la chaleur.
- Toutes les zones qui entourent le poêle doivent être résistantes à une température élevée. Si ce n'est pas le cas, il faut prévoir une protection avec un matériel ignifuge.
- Il faut vider les cendres dans un récipient métallique et les sortir immédiatement de la maison.
- N'utilisez jamais de charbon ou de combustibles qui ne sont pas recommandés pour le fonctionnement de ce produit. Voir chapitre 4.5.
- **ATTENTION: Ne stockez aucun matériau combustible sous la chambre de combustión.**
- Inspectez régulièrement la cheminée et nettoyez-la à chaque fois que cela s'avère nécessaire.
- Révisez aussi l'état de joints, vitre, vis, etc. **L'appareil ne doit jamais être utilisé si les joints de porte sont endommagés.**
- Si le câble d'alimentation est abîmé, il devra être remplacé par le fabricant, par le Service Technique ou par un personnel qualifié afin d'éviter les risques d'accidents.
- **Protégez vous à l'aide d'un gant ignifuge ou d'un matériel isolateur car durant le fonctionnement la commande d'ouverture et fermeture se chauffe.**
- Ne chauffez pas excessivement ni trop longtemps votre appareil. **En cas de détection de surchauffe dans le foyer**, suivez les recommandations figurant ci-après: Ne chargez plus l'appareil, fermez toutes les entrées d'air à l'appareil, maintenez les portes de l'appareil fermées et fermer le clapet de tirage (s'il y en a).

FR

POUR PRÉVENIR LE RISQUE D'INCENDIE

Il est essentiel de respecter les distances minimales par rapport aux matériaux combustibles et de s'assurer que l'appareil est installé sur une surface non inflammable.

Dans la zone de rayonnement thermique, il est recommandé d'utiliser des écrans thermiques, des isolants certifiés et des matériaux non combustibles sur les murs et les sols adjacents.

En dehors de cette zone, il convient d'éviter l'accumulation de matériaux inflammables, de garantir une évacuation des fumées sécurisée et de disposer de dispositifs de détection (tels que des détecteurs de fumée ou de monoxyde de carbone) ainsi que de moyens d'extinction appropriés.

Un entretien régulier de l'appareil et du conduit de cheminée est également fondamental.

COMMENT AGIR EN CAS D'INCENDIE DE LA CHEMINÉE:

Si la cheminée ou votre appareil prennent feu, suivez les instructions figurant ci-après :

Si le feu est trop menaçant, abandonnez la zone et téléphonez immédiatement aux pompiers. S ce n'est pas le cas, suivez les trois pas suivants:

1. Fermez tous les réglages d'air de l'appareil.
2. Fermez le registre du tirage du tube de cheminée (s'il y en a).
3. Maintenez fermées les portes de l'appareil.

AVERTISSEMENT : N'ESSAYEZ JAMAIS D'ÉTEINDRE UN INCENDIE EN LANÇANT DE L'EAU SUR L'APPAREIL OU SUR LES TUBES MÉTALLIQUES QUI FORMENT LA CHEMINÉE. LA TEMPÉRATURE EXTRÊMEMENT ÉLEVÉE DE CES FEUX PEUT PRODUIRE DE LA VAPEUR INSTANTANÉMENT ET DES DOMMAGES PERSONNELS GRAVES.

Une fois éteint le feu, maintenez fermé le contrôle d'air principal et laissez le feu s'éteindre complètement dans l'appareil. Inspectez l'appareil les tubes de cheminée et la cheminée à fond pou détecter tout signe de dommages avant d'allume de nouveau l'appareil. Solutionnez le dommage que qu'il soit avant d'utiliser de nouveau l'appareil.

8. DÉMONTAGE PARTIES ÉLECTRIQUES

ATTENTION !!! Avant de manipuler les parties électriques, veillez à ce que l'appareil soit débranché du réseau électrique.

Pour remplacer les ventilateurs, suivre les instructions suivantes :

1. Retirez la grille avant en desserrant les vis qui la maintiennent en place (Fig. 5)

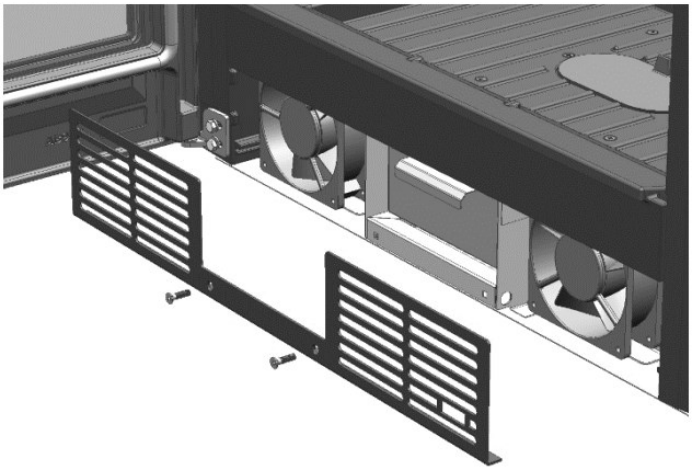

FIG. 5

2. Desserrer les vis qui maintiennent les ventilateurs (Fig. 6).
3. Retirez-les en biais par l'ouverture frontale (Fig. 7).
4. Déconnectez les câbles de connexion des ventilateurs.
5. Remplacez-le par un autre ventilateur.
6. Procédez en sens inverse pour le réinstaller.

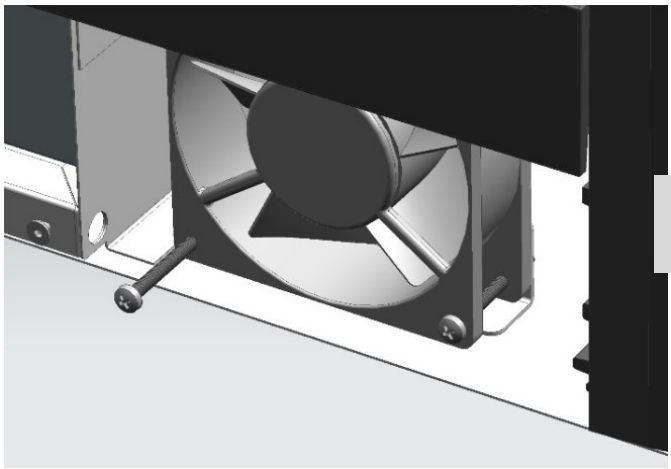

FIG. 6

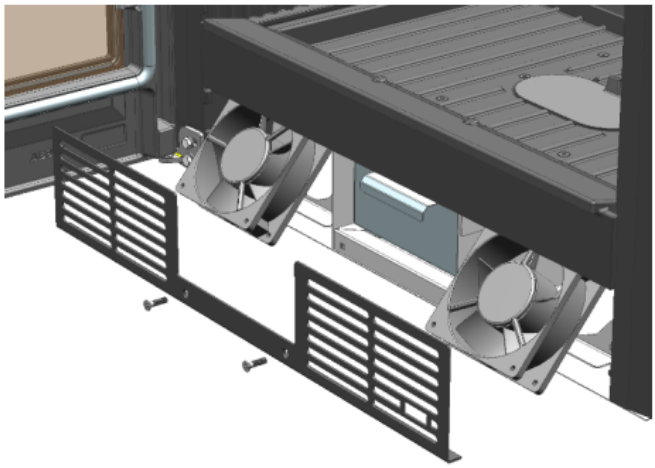

FIG. 7

HERGOM décline toute responsabilité dérivée d'une installation défectueuse ou d'une utilisation incorrecte de l'appareil, et se réserve le droit de modifier ses produits sans préavis.

La responsabilité en cas de défaut de fabrication sera soumise au critère et à l'approbation de ses techniciens, restant toutefois limitée à la réparation ou au remplacement de ses produits, excluant les travaux et détériorations que cette réparation peut occasionner.

9. ACCESSOIRES EN OPTION

Cadre décoratif à 4 côtés (9921454)

Cadre décoratif à 3 côtés (9921507)

BENVENUTI nella famiglia HERGÓM.

Ringraziamo per la preferenza accordata nella scelta del nostro prodotto Hergóm, che rappresenta, dal punto di vista tecnico e stilistico, un importante progresso rispetto ai classici apparecchi a legna. Il suo nuovo apparecchio Hergóm è, forse, il sistema di riscaldamento a combustibili solidi più avanzato attualmente disponibile. Possedere un prodotto HERGÓM è espressione di un eccezionale senso della qualità.

IT

La preghiamo di leggere integralmente questo manuale. Il suo scopo è quello di farle conoscere l'apparecchio, fornendole indicazioni utili per l'installazione, il funzionamento e la manutenzione. La invitiamo a conservarlo e a consultarlo ogni volta che ne avrà bisogno.

Se, dopo aver letto questo manuale, avesse bisogno di ulteriori chiarimenti, non esiti a rivolgersi al suo fornitore di fiducia.

INDUSTRIAS HERGÓM, S.L., declina ogni responsabilità per i danni causati da alterazioni dei propri prodotti non autorizzate per iscritto, o da un'installazione difettosa.

INDUSTRIAS HERGÓM, S.L., si riserva inoltre il diritto di modificare i propri prodotti senza preavviso.

Industrias Hergóm, S.L., con sede a Soto de la Marina - Cantabria - Spagna, offre una garanzia di TRE ANNI sui suoi apparecchi. Industrias Hergom, S.L. garantisce l'esistenza di parti riparabili e di un adeguato servizio tecnico per 10 anni dalla data di cessazione della produzione di questo prodotto.

Questa garanzia è valida solo i paesi nei quali Industrias Hergóm, S.L., dispone di una filiale o di un importatore ufficiale per effettuare la distribuzione dei propri prodotti e nei quali è obbligatorio il rispetto della Direttiva comunitaria 2019/771/UE.

Il periodo di validità della garanzia decorre dalla data di acquisto dell'apparecchio riportata sulla ricevuta della garanzia, e copre esclusivamente i danni o le rotture causati da difetti o vizi di produzione.

AVVERTENZA IMPORTANTE

Se l'apparecchio non viene installato adeguatamente, non fornirà la resa eccellente per la quale è stato progettato. Leggere integralmente queste istruzioni ed affidare il lavoro ad uno specialista.

Il suo apparecchio è protetto superficialmente con una vernice anticalorica, appositamente formulata per resistere a temperature elevate. Durante i primi utilizzi, è normale che si sviluppi un leggero fumo, dovuto all'evaporazione di alcuni componenti volatili della vernice: si tratta di un processo necessario per il corretto fissaggio e indurimento della stessa. Per questo motivo, si consiglia di ventilare adeguatamente l'ambiente fino alla completa scomparsa di questo fenomeno. Allo stesso modo, durante questo periodo di "cura" della vernice, è fondamentale evitare il contatto con la superficie dell'apparecchio, poiché la vernice non ha ancora raggiunto la sua massima resistenza e qualsiasi manipolazione potrebbe comprometterne la finitura e la durabilità.

1. INTRODUZIONE

IMPORTANTE! Tutte le normative locali, comprese quelle che fanno riferimento a regolamenti nazionali o europei, devono essere rispettate durante l'installazione dell'apparecchio.

Il modo in cui viene installato il condotto fumario dell'apparecchio – sia esso una stufa, un focolare, un forno o un monoblocco alimentato con combustibili solidi – influirà in modo decisivo sulla sicurezza e sul corretto funzionamento dello stesso.

È estremamente importante eseguire una buona installazione della canna fumaria.

Le normative vigenti, sia generali che locali, devono essere conosciute dall'installatore al momento di installare una canna fumaria per combustibili solidi.

Se l'apparecchio non è installato correttamente, può causare danni o malfunzionamenti.

Per la sua sicurezza, segua attentamente le istruzioni di installazione.

Contatti un professionista qualificato per conoscere la normativa applicabile nella sua zona.

Attenzione: non collegare questo apparecchio a una canna fumaria già utilizzata da un altro apparecchio. Il prodotto deve essere installata in conformità alla normativa locale. La certificazione del prodotto non copre l'installazione.

Importante! Quando si esegue il rivestimento in muratura dell'inserto, è necessario prevedere il posizionamento delle griglie di ventilazione, nella parte inferiore per l'ingresso di aria fredda verso l'interno e nella parte superiore del rivestimento per l'uscita dell'aria calda nella stanza .

La mancanza di prese d'aria nel rivestimento genererà un aumento costante della temperatura interna che non può essere utilizzata per riscaldare l'ambiente e può causare rotture nel rivestimento e nei componenti del dell'inserto.

La rottura del rivestimento e dei componenti dell'inserto a causa di una temperatura eccessiva dovuta all'assenza di prese d'aria non è coperta da garanzia.

Consultare il "Manuale per l'Installatore Professionista", disponibile tramite il codice QR, per ottenere maggiori informazioni sull'installazione del suo apparecchio.

2. PRESENTAZIONE

Il suo apparecchio a legna presenta le seguenti caratteristiche principali:

- Struttura in ghisa, con componenti assemblati, sigillati con cordone e avvitati tra loro.
- Progettata per bruciare esclusivamente legna.
- Permette di bruciare ciocchi di legna fino a 57 cm di lunghezza.
- Valvola per la regolazione dell'aria primaria.
- Sistema di pulizia automatica del vetro.
- Porta frontale a battente a 95° con vetro vitroceramico.
- Griglia e cassetto raccoglicenere.
- Uscita fumi orizzontale.
- Questo apparecchio trasmette il calore per irraggiamento, riscaldando direttamente pareti, soffitti, ecc.
- Fornita completamente montata in fabbrica, pronta per il collegamento alla canna fumaria.

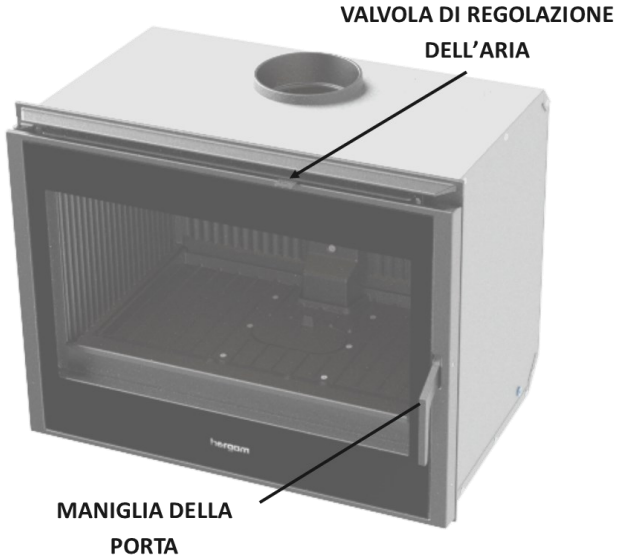

FIG. 1

3. FUNZIONAMIENTO

Una volta che il suo apparecchio è stato installato e collegato alla canna fumaria, è pronto per l'accensione del fuoco.

Anche se il funzionamento dell'apparecchio è semplice, il processo di combustione dei combustibili solidi è complesso, poiché intervengono diversi fattori e sono necessari tempo ed esperienza per comprenderne appieno il funzionamento.

IT

Prima di accendere l'apparecchio per la prima volta, è importante familiarizzare con i diversi sistemi di controllo e le varie parti dell'apparecchio, sapere come scegliere la legna, come accenderla e come utilizzarla quotidianamente.

RICORDI SEMPRE CHE l'apparecchio produce calore, e pertanto è necessario tenere lontani bambini, indumenti, mobili… poiché il contatto con la superficie può causare ustioni.

Di seguito riportiamo alcuni consigli utili per conoscere correttamente il suo apparecchio e il suo funzionamento, che la invitiamo a leggere attentamente.

Maniglia della porta

Per aprire la porta, afferrare la maniglia e tirare delicatamente verso di sé. Utilizzare sempre un guanto ignifugo

Per chiudere la porta, afferrare la maniglia e spingere delicatamente la porta verso l'apparecchio. Utilizzare sempre un guanto ignifugo. (Fig. 2).

Valvola di regolazione pulizia vetro / aria primaria

Aprire completamente la valvola dell'aria di pulizia del vetro al momento dell'accensione.

Una volta raggiunto un regime di combustione ottimale, regolare la valvola per evitare un'eccessiva entrata d'aria e una combustione con temperature troppo elevate.

La posizione intermedia è generalmente la più adatta, ma può variare a seconda della qualità e tiraggio della canna fumaria installata e del tipo di combustibile utilizzato (legni duri o teneri) (Fig. 2).

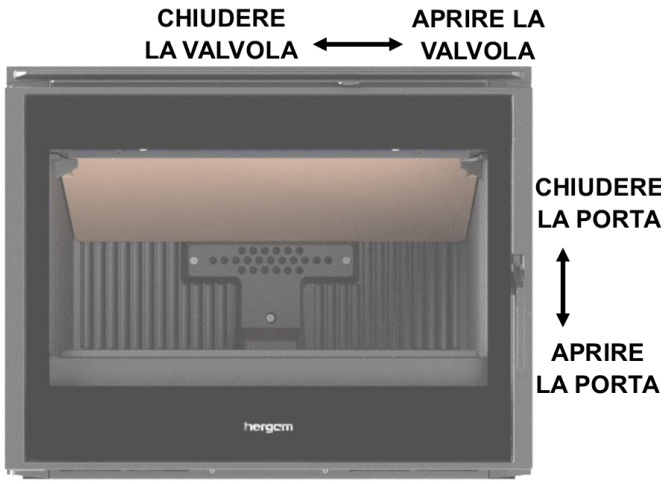

FIG. 2

Ventilatore

Posizioni del commutatore.

POSIZIONE "0": La turbina si accende AUTOMATICAMENTE a VELOCITÀ SILENZIOSA (ECO) quando l'apparecchio ha fuoco e la ghisa raggiunge una temperatura di 50°C (nell'area in cui si trova il termostato).

Quando la fiamma si spegne nel caminetto e la temperatura della ghisa è inferiore a 50°C, la turbina si ferma.

SI CONSIGLIA questa posizione quando l'utente vuole che la turbina si fermi quando l'inserto è freddo.

POSIZIONE "1": La turbina parte a VELOCITÀ SILENZIOSA (ECO) se viene attivata MANUALMENTE tramite l'interruttore e l'apparecchio non ha ancora raggiunto una temperatura di 50ºC. Una volta che l'apparecchio ha raggiunto i 50ºC, la turbina aumenta automaticamente la velocità fino alla VELOCITÀ MINIMA. In questa posizione la turbina non si ferma anche se la fiamma nel caminetto si è spenta e la temperatura della ghisa è inferiore a 50ºC.

POSIZIONE "2": La turbina si avvia MANUALMENTE alla MASSIMA VELOCITÀ.

In questa posizione la turbina non si ferma anche se la fiamma del caminetto si è spenta e la temperatura della ghisa è inferiore a 50°C.

Questa posizione è consigliata quando è richiesto un rapido trasferimento di calore dell'inserto alla stanza.

NON SCOLLEGARE MAI L'INSERTO DALL'ALIMENTAZIONE

Cenere

Molto Importante! Deve sempre operare con il cassetto raccoglicenere quando l'apparecchio è freddo.

Per pulire le ceneri dal focolare, sollevare la griglia situata sul fondo del focolare. Spingere le ceneri con un attrezzo (spazzola) verso il cassetto raccoglicenere.

Il cassetto si trova all'interno (Fig. 3). Per estrarre il cassetto raccoglicenere dal suo alloggiamento, afferrarlo saldamente dalla maniglia e tirarlo in avanti.

Una volta svuotato dalle ceneri, riposizionare il cassetto nel suo alloggiamento.

IT

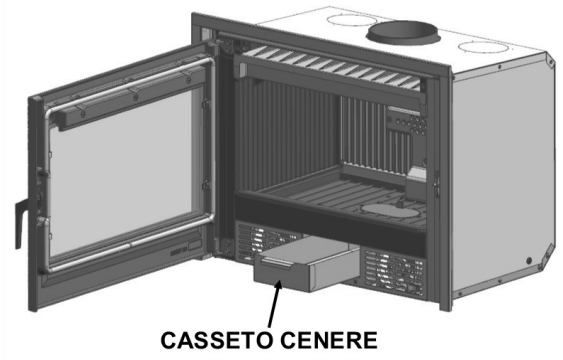

FIG. 3

4. ACCENSIONE E USO

4.1 - PRIMA ACCENSIONE

Importante: durante la prima accensione, potrebbero staccarsi alcune gocce d'acqua a causa della condensa, dovuta all'umidità dell'ambiente in cui l'apparecchio è stato conservato.

È molto importante che la prima accensione venga effettuata in modo molto lento.Le ragioni sono le seguenti:

- Stabilizzare i componenti in ghisa.
- Eseguire il processo di "cura" della vernice e del cemento sigillante delle giunture.

Consigli:

- Durante la prima accensione, mantenere ben ventilato l'ambiente dove si trova l'apparecchio, poiché potrebbero fuoriuscire vapori di vernice. Questo è un processo necessario per il corretto fissaggio e indurimento della vernice.
- Durante il processo di cura della vernice, è fondamentale evitare il contatto con la superficie dell'apparecchio, poiché la vernice non ha ancora raggiunto la sua massima resistenza e qualsiasi manipolazione potrebbe compromettere la finitura e la durabilità.
- Per attivare il tiraggio, può riscaldare la canna fumaria inserendo un foglio di carta accesa nel vano esistente tra la parte anteriore e il deflettore, indirizzandolo verso la canna fumaria.
- Dopo la prima accensione, possono essere effettuati due o tre caricamenti consecutivi, facendo attenzione a non surriscaldare l'apparecchio. Completato questo ciclo, deve essere lasciato raffreddare completamente prima di eseguire una nuova accensione.
- Si consiglia di effettuare questi primi carichi con piccole quantità di legna.
- Mantenere l'apparecchio acceso per alcune ore in questo regime di funzionamento.
- **IMPORTANTE! L'altezza totale del carico non deve superare il 50% dell'altezza della camera di combustione.**
- **La porta dell'apparecchio deve rimanere chiusa in ogni momento durante la combustione per evitare fuoriuscite di fumo. Aprirla solo durante le ricariche.**
- **Con l'apparecchio in funzione, le operazioni di apertura devono essere eseguite lentamente per evitare la fuoriuscita di fumo e il rischio di ustioni accidentali.**
- **I vetri sono in vitroceramica per garantire il massimo trasferimento di calore possibile. Possono raggiungere temperature elevate. Questa radiazione potrebbe innescare oggetti circostanti durante il funzionamento dell'apparecchio. Rispetti le distanze minime di sicurezza (capitolo 7).**

4.2 - PROCEDURA DI ACCENSIONE

Si consiglia la tecnica di accensione "Top-Down" (dall'alto verso il basso). Questa tecnica migliora il tiraggio e la circolazione dell'aria all'interno della camera di combustione, con conseguente combustione più efficiente e duratura. Inoltre, riduce la produzione di fumo sin dall'inizio e aiuta a mantenere il vetro pulito più a lungo.

Passi da seguire*:*

1. **Aprire completamente la valvola di regolazione di aria (Fig. 2)**

FIG. 4

IT

4.3 - USO QUOTIDIANO

Il suo apparecchio è pronto per l'uso quotidiano dopo la prima accensione.

Il fabbisogno di calore della sua abitazione determinerà la frequenza con cui sarà necessario caricare la legna.
Chiuda tutte le valvole di controllo dell'aria di combustione quando l'apparecchio non è in uso, una volta che il processo di combustione è completamente terminato.
L'apparecchio è progettato per un funzionamento intermittente. L'intervallo di ricarica alla potenza nominale è di circa 45 minuti.

Utilizzi legna secca e solo i combustibili raccomandati (paragrafo 4.5).

Ogni volta che l'apparecchio è freddo, si consiglia di accenderla lentamente.

ATTENZIONE! Durante il funzionamento, un ingresso incontrollato d'aria può causare un surriscaldamento che può danneggiare l'apparecchio.

Attenzione a non surriscaldare.

Un surriscaldamento significa che l'apparecchio è stato utilizzato a una temperatura troppo elevata per un periodo prolungato. Questo può danneggiarlo e deve quindi essere evitato.

Un surriscaldamento è causato da un tiraggio eccessivo, dovuto a una delle seguenti ragioni:

- Valvola dell'aria primaria eccessivamente aperta in relazione al tipo di legna utilizzata.
- Camino troppo alto.
- Manutenzione inadeguata dell'apparecchio, che può causare infiltrazioni d'aria.
- Combustibile non idoneo che genera temperature elevate.
- Porta mal chiusa.

4.4 - RICARICA

Si consiglia di attendere che rimangano solo le braci. Per effettuare la ricarica del suo apparecchio, segua i seguenti passaggi:

- Aprire completamente la valvola dell'aria primaria e lasciare ravvivare il fuoco per almeno un minuto.
- Aprire leggermente la porta e mantenerla in questa posizione per circa 30 secondi.
- Aprire completamente la porta.
- Distribuire uniformemente le braci.
- Caricare la legna.
- Chiudere la porta.

Se il fuoco è quasi spento, sarà necessario lasciare la valvola dell'aria primaria completamente aperta per ravvivarlo. Una volta che la fiamma riprende vigore, richiudere la valvola dell'aria primaria regolando l'apertura secondo necessità.

IT

4.5 - COMBUSTIBILE

Utilizzare legna secca e solo i combustibili raccomandati: carpino, faggio, quercia, legno di alberi da frutto, betulla.

Combustibili non idonei: legno di abete, legno umido, legno trattato chimicamente, trucioli di legno, pellet, carbone. Non utilizzare come combustibile legna proveniente dal mare. I sali contenuti in essa reagiscono durante la combustione liberando acidi che corrodono ghisa e acciaio.

AVVERTENZA! L'apparecchio non deve essere utilizzata come inceneritore e non devono essere impiegati altri combustibili (plastica, pannelli truciolari, ecc.).
Non usare mai benzina, combustibile per lampade a benzina, cherosene, liquidi accendifuoco, alcol etilico o liquidi simili per accendere o ravvivare il fuoco dell'apparecchio. Tenere tutti questi prodotti lontani dall'apparecchio durante il funzionamento.

5. PULIZIA E MANUTENZIONE

Il suo apparecchio è sottoposto a temperature estreme e all'effetto corrosivo dei residui della combustione. La manutenzione periodica è essenziale per garantirne una maggiore durata e un migliore rendimento.

Consultare le sezioni 4 e 5 del Manuale per l'Installatore Professionista (C03406) tramite il seguente codice QR, dove troverà le raccomandazioni per la corretta manutenzione e pulizia dell'apparecchio.

5.1 PULIZIA DEL VETRO

Pulire il vetro solo quando è completamente freddo. Utilizzare esclusivamente un detergente specifico per vetri di stufe o caminetti, preferibilmente a pH neutro e privo di componenti fortemente alcalini, acidi, abrasivi o solventi aggressivi.

Non applicare il detergente direttamente sul vetro; spruzzarlo su un panno morbido e pulire successivamente la superficie. Le colature lungo il bordo del vetro possono danneggiare la serigrafia decorativa, i rivestimenti antiriflesso, IR o a bassa emissività, nonché altri elementi utilizzati per il fissaggio e la tenuta del vetro.

Non utilizzare pagliette metalliche, lame o prodotti abrasivi.

Importante: I danni causati dall'uso di prodotti di pulizia non idonei o da procedure di pulizia diverse da quelle indicate nel presente manuale non sono considerati difetti di fabbricazione e non sono coperti dalla garanzia commerciale del produttore.

6. RECICLAGGIO DEL PRODOTTO

L'apparecchio viene consegnato imballato in plastica e una scatola di cartone sopra un pallet di legno. È possibile utilizzare cartone e legno come combustibile per le prime accensioni o portarlo presso un punto di raccolta differenziata locale. La plastica che protegge il dispositivo deve essere portata in un punto o centro di riciclaggio locale specifico, non deve essere smaltita in contenitori per rifiuti convenzionali.

Si dovranno rispettare tutte le norme locali, comprese quelle che si riferiscono a norme nazionali o europee in occasione del riciclaggio del dispositivo al termine della sua vita utile. Il prodotto non deve mai essere smaltito nei normali contenitori per rifiuti. Il suo apparecchio è costituito da componenti in ghisa, acciaio, vetro, materiali isolanti e materiale elettrico, che vengono assemblati mediante viti e rivetti. Puó smontarlo e portarlo in un punto o centro di riciclaggio locale specifico. Il vetro non deve essere smaltito nei normali contenitori per rifiuti.

7. SICUREZZA

Rilevatori di fumo/fuoco/CO:

Si raccomanda vivamente l'installazione di rilevatori di fumo e monossido di carbonio (CO) nelle zone dotate di riscaldamento. Assicurarsi di installare tali dispositivi non solo nell'area in cui si trova l'apparecchio a legna/carbone/gas, ma anche nelle camere da letto, nei corridoi che conducono ad altre zone dell'abitazione e in tutte le aree comuni. Controllare regolarmente le batterie di questi dispositivi e verificarne il corretto funzionamento eseguendo i test consigliati dal produttore.

IT

AVVERTENZA

I gas prodotti da una canna fumaria ostruita sono pericolosi. Mantenere pulita la canna fumaria e i condotti di scarico fumi, effettuando la pulizia secondo le istruzioni.

Gli apparecchi a gas/legna/pellet si riscaldano durante il funzionamento.

Di conseguenza, è necessario agire con cautela e mantenersi a distanza; in particolare, evitare che si avvicinino bambini, anziani o altre persone che necessitano di particolare attenzione, così come animali domestici, mentre l'apparecchio è acceso.

Assicurarsi che bambini o persone non familiari con il funzionamento dell'apparecchio siano sorvegliate da persone responsabili quando si trovano nelle sue vicinanze.

Per proteggere da ustioni ed evitare che bambini o persone non autorizzate si avvicinino all'apparecchio, installare un parascintille o un separatore di sicurezza.

La radiazione di calore, in particolare attraverso il vetro, potrebbe accendere oggetti vicini all'apparecchio in funzione. Rispettare sempre le distanze minime di sicurezza.

Si consiglia l'uso di guanti ignifughi per maneggiare l'apparecchio.

Esistono rischi potenziali che devono essere considerati durante il funzionamento del dispositivo a combustibile solido, indipendentemente dalla marca. Questi rischi possono essere minimizzati seguendo le istruzioni e le raccomandazioni fornite in questo manuale e nel Manuale dell'Installatore Professionista (C03406). Consultare anche il capitolo 6 di quest'ultimo tramite il seguente codice QR.

- Quando si posiziona l'apparecchio, tenere conto delle distanze di sicurezza necessarie, sia per l'apparecchio che per il camino, dalle superfici combustibili (pareti in legno o rivestite, pavimento in legno, tende, ecc.). Queste stesse distanze devono essere rispettate quando il rivestimento delle pareti o delle aree circostanti è suscettibile di danneggiarsi o deformarsi a causa della temperatura (vernici, pitture, PVC, ecc.). Capitolo 12
- La base su cui posizionare il dispositivo deve essere piana e priva di irregolarità che impediscano un perfetto posizionamento dello stesso. Inoltre, questa base deve essere in grado di sopportare il peso dell'apparecchio. La base di supporto deve essere costruita con materiali resistenti al calore.
- Tutte le zone circostanti all'apparecchio devono essere resistenti alla temperatura; in caso contrario, è necessario prevedere una protezione con materiale ignifugo.
- Le ceneri devono essere svuotate in un contenitore metallico e rimosse immediatamente dalla casa.
- Le aperture d'aria nella stanza servono per fornire aria per la combustione. Controllare periodicamente che le griglie di ingresso dell'aria siano libere da ostruzioni per garantire una corretta fornitura di aria per la combustione e ventilazione.
- Non utilizzare mai carbone o combustibili non raccomandati per il funzionamento di questo prodotto. Vedi capitolo 4.5.
- **ATTENZIONE: Non conservare alcun materiale combustibile sotto la camera di combustione.**
- Esegui ispezioni periodiche alla canna fumaria e puliscila ogni volta che è necessario.
- Controlla anche lo stato delle guarnizioni, del vetro, delle viti, ecc. **Non utilizzare mai l'apparecchio se le guarnizioni della porta sono danneggiate.**
- Se il cavo di alimentazione è danneggiato, deve essere sostituito dal produttore, dal Servizio di assistenza tecnica o da personale qualificato per evitare rischi.
- **Proteggi la mano con un guanto ignifugo o altro materiale isolante, poiché durante il funzionamento il manico di apertura e chiusura diventa caldo.**
- Non riscaldare eccessivamente l'apparecchio per un periodo prolungato. **In caso di surriscaldamento** segui queste raccomandazioni: Non aggiungere altro combustibile, chiudi tutte le prese d'aria dell'apparecchio, mantieni la porta dell'apparecchio chiusa e chiudi la valvola del tiraggio (se presente).

IT

PER PREVENIRE IL RISCHIO DI INCENDIO

È essenziale rispettare le distanze minime dai materiali combustibili e assicurarsi che l'apparecchio sia installato su una superficie non infiammabile.

Nella zona di radiazione termica, si consiglia l'uso di schermi termici, materiali isolanti certificati e materiali non combustibili su pareti e pavimenti adiacenti.

Fuori da questa zona, bisogna evitare l'accumulo di materiali infiammabili, garantire una corretta evacuazione dei fumi e avere dispositivi di rilevamento (come rilevatori di fumo o CO) e di estinzione appropriati.

Una manutenzione regolare dell'apparecchio e della canna fumaria è altrettanto fondamentale.

COME AGIRE IN CASO DI INCENDIO

Se si verifica un incendio nella canna fumaria o nel dispositivo, segua le seguenti istruzioni:

Se il fuoco è troppo minaccioso, abbandoni immediatamente l'area e chiami i vigili del fuoco. Se non lo è, segua i tre passaggi seguenti:

1. Chiudere tutte le regolazioni dell'apparecchio.
2. Chiudere la valvola di tiraggio del tubo della canna fumaria (se presente).
3. Mantenere le porte dell'appaecchio chiuse.

ATTENZIONE: NON CERCHI MAI DI SPEGNERE UN INCENDIO LANCIANDO ACQUA SULL'APPARECCHIO O SUI TUBI METALLICI CHE FORMANO LA CANNA

FUMARIA. LA TEMPERATURA ESTREMAMENTE ALTA DI QUESTI FUOCHI PUÒ PROVOCARE VAPORE INSTANTANEO E DANNI GRAVI A PERSONE.

Una volta spento il fuoco, lasci chiuso il controllo dell'aria principale e permetta che il fuoco si estingua completamente nell'apparecchio. Ispezioni accuratamente l'apparecchio, i tubi della canna fumaria e il foro della canna fumaria per individuare eventuali segni di danni prima di riaccenderlo. È necessario risolvere qualsiasi danno prima di riutilizzarla.

8. SMONTAGGIO DELLE PARTI ELETTRICHE

ATTENZIONE! Prima di maneggiare le parti elettriche, è necessario assicurarsi che l'apparecchio sia scollegato dalla rete elettrica.

Per sostituire le ventole, è necessario seguire le seguenti istruzioni:

1. Rimuovere la griglia anteriore allentando le viti che la fissano (Fig. 5)

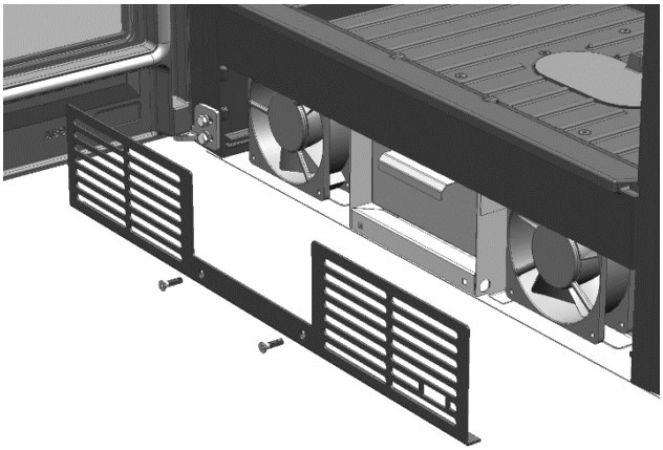

FIG. 5

2. Allentare le viti che fissano le ventole (Fig. 6)

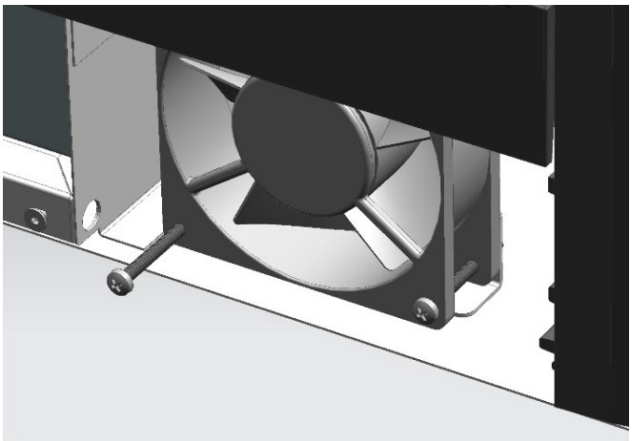

FIG. 6

3. Rimuoverle inclinando attraverso l'apertura frontale (Fig. 7).

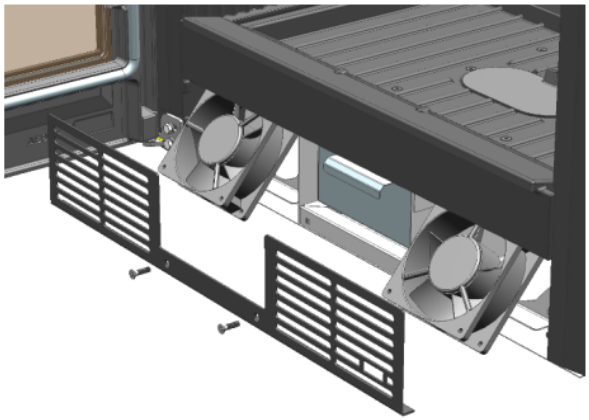

FIG. 7

4. Scollegare i cavi di collegamento delle ventole.
5. Sostituirla con un'altra ventola.
6. Procedere in modo inverso per reinstallarla.

Hergom declina ogni responsabilità derivante da un'installazione non corretta o da un uso errato e si riserva il diritto di modificare i propri prodotti senza preavviso.

La responsabilità per difetti di fabbricazione sarà soggetta al giudizio e alla verifica dei suoi tecnici e, in ogni caso, sarà limitata alla riparazione o alla sostituzione dei suoi prodotti, ad esclusione dei lavori e i danni che tale riparazione può causare.

9. ACCESSORI OPZIONALI

Cornice decorativa a 4 lati (9921454)

Cornice decorativa a 3 lati (9921507)

IT

BEM-VINDO à família HERGOM.

Agradecemos a distinção que nos conferiu ao escolher o nosso produto Hergóm, que representa, em termos de técnica e estilo, um avanço significativo em relação aos aparelhos tradicionais a lenha.

O seu novo aparelho Hergóm é, talvez, o sistema de aquecimento a combustíveis sólidos mais avançado atualmente disponível. Possuir um produto HERGÓM é uma demonstração de um apurado sentido de qualidade.

Por favor, leia este manual na sua totalidade. O seu objetivo é familiarizá-lo com o aparelho, indicando normas para a sua instalação, funcionamento e manutenção, que lhe serão muito úteis. Guarde-o e consulte-o sempre que necessário.

Se, depois de ler este manual, necessitar de algum esclarecimento adicional, não hesite em contactar o seu fornecedor habitual.

PT

A INDUSTRIAS HERGÓM, S.L. não se responsabiliza por danos causados por alterações nos seus produtos que não tenham sido previamente autorizadas por escrito, nem por instalações defeituosas.

Do mesmo modo, reserva-se o direito de modificar os seus produtos sem aviso prévio.

A Industrias Hergóm, S.L., com domicílio em Soto de la Marina - Cantábria - Espanha, oferece uma garantia de TRÊS ANOS para os seus aparelhos. A Industrias Hergóm, S.L. garante durante 10 anos a disponibilidade de peças de reposição e de um serviço técnico adequado a partir da data em que este produto deixar de ser fabricado.

A cobertura geográfica desta garantia inclui apenas os países onde a Industrias Hergóm, S.L., uma empresa filial ou um importador oficial realizam a distribuição dos seus produtos e nos quais é de cumprimento obrigatório a Diretiva Comunitária 2019/771/UE.

A garantia será válida a partir da data de compra do aparelho indicada no comprovativo de garantia e cobre unicamente os danos ou quebras causados por defeitos ou vícios de fabricação.

AVISO IMPORTANTE

Se o aparelho não for instalado adequadamente, não oferecerá o excelente serviço para qual foi concebido. Leia todas as instruções e confie o trabalho de instalação a um especialista.

O seu aparelho está protegido superficialmente com uma pintura anticalórica, especialmente concebida para suportar temperaturas elevadas. Nos primeiros acendimentos, é normal que se produza uma leve fumaça, devido à evaporação de alguns dos componentes voláteis da pintura — um processo necessário para a sua correta fixação e endurecimento. Por este motivo, recomendamos ventilar adequadamente a divisão até que este fenómeno desapareça por completo. Do mesmo modo, durante este período de cura, é fundamental evitar o contacto com a superfície do aparelho, uma vez que a pintura ainda não atingiu a sua resistência máxima e qualquer manipulação pode comprometer o seu acabamento e durabilidade.

1. INTRODUÇÃO

IMPORTANTE! Todas as regulamentações locais, incluindo aquelas que façam referência a normas nacionais ou europeias, devem ser cumpridas na instalação do aparelho.

A forma como for instalado o conduto de chaminé do aparelho — seja salamandra, recuperador, forno ou módulo compacto que utilize combustíveis sólidos — influenciará de forma decisiva a segurança e o bom funcionamento do mesmo.

É muito importante realizar uma boa instalação da chaminé.

As normas existentes, tanto de caráter geral como local, devem ser conhecidas pelo instalador no momento de instalar uma chaminé para combustíveis sólidos.

Se o seu aparelho não estiver corretamente instalado, pode provocar danos ou um funcionamento deficiente. Para sua segurança, siga as instruções de instalação. Contacte um profissional qualificado para conhecer a regulamentação de instalação aplicável na sua região.

Atenção: Não ligue este aparelho a uma chaminé que já esteja a ser utilizada por outro equipamento. O aparelho deve ser instalado de acordo com a regulamentação local. A certificação do produto não abrange a instalação.

Importante! Na realização do revestimento de obra da sua lareira é necessário prever a colocação de grades de ventilação, na parte inferior para a entrada de ar frio para o interior de revestimento e na parte superior do revestimento para a saída de ar quente para o aposento.

A falta de grades de ventilação no revestimento gerará um aumento constante da temperatura no seu interior que não se poderá aproveitar para aquecer o aposento e provocará ruturas no revestimento e nos componentes da sua lareira.

As ruturas do revestimento e dos componentes da lareira, ocasionadas pelas temperaturas excessivas devido à ausência das grades de ventilação não estão cobertas pela garantia.

Consulte o "Manual do Instalador Profissional" (C03406), disponível através do código QR, para obter mais informações sobre a instalação do seu aparelho.

2. APRESENTAÇÃO

O seu aparelho a lenha possui as seguintes características principais:

- Fabricada em ferro fundido, com peças montadas, vedadas e aparafusadas entre elas.
- Estão concebidas para funcionar só com lenha.
- Permite queimar lenha de até 57 cm de comprimento.
- Válvula de regulação de ar primário.
- Auto limpeza do vidro.
- Porta frontal batente 95º com vidro vitrocerâmico.
- Cinzeiro estanque e grelha.
- Saída de fumos vertical.
- Este aparelho emite calor por radiação, aquecendo diretamente paredes, tetos, etc.
- É fornecido totalmente montado de fábrica, pronto para ligação à chaminé.

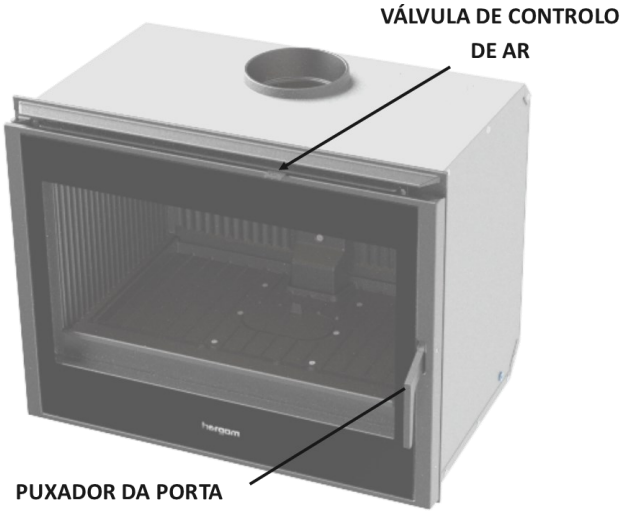

FIG. 1

3. FUNCIONAMENTO

Uma vez que o seu aparelho tenha sido instalado e ligado à chaminé, estará pronto para acender o fogo. Embora o funcionamento do seu aparelho seja simples, o processo de combustão de combustíveis sólidos é complexo, pois envolve vários fatores e requer tempo e experiência para compreendê-lo plenamente.

Antes de acender o seu aparelho pela primeira vez, é necessário familiarizar-se com os diferentes sistemas de controlo e componentes do aparelho, como

PT

escolher a lenha, como acendê-la e como utilizá-la no dia a dia.

TENHA SEMPRE MUITO PRESENTE que o aparelho produz calor e, por isso, deve manter afastados dele crianças, roupas, móveis... pois o contacto com o mesmo pode provocar queimaduras.

A seguir, apresentamos alguns conselhos para conhecer adequadamente o seu aparelho e o seu funcionamento, que pedimos que leia com atenção.

Comando porta

Para abrir a porta, segure o comando e puxe suavemente na sua direção. Sempre use uma luva ignífuga

Para fechar, segure o comando e empurre suavemente a porta na direção do aparelho. Sempre use uma luva ignífuga. (Fig. 2).

Válvula de regulação - Limpeza do vidro

Abra totalmente a válvula de ar de limpeza do vidro no momento de acender o seu aparelho.

Quando for alcançado um regime de combustão ótimo, regule a válvula para evitar uma entrada de ar excessiva e uma combustão com temperaturas excessivamente altas.

Em geral, a posição intermédia é ótima, embora dependa da qualidade e da tiragem da chaminé instalada e do tipo de combustível utilizado (madeiras duras ou macias) (Fig. 2).

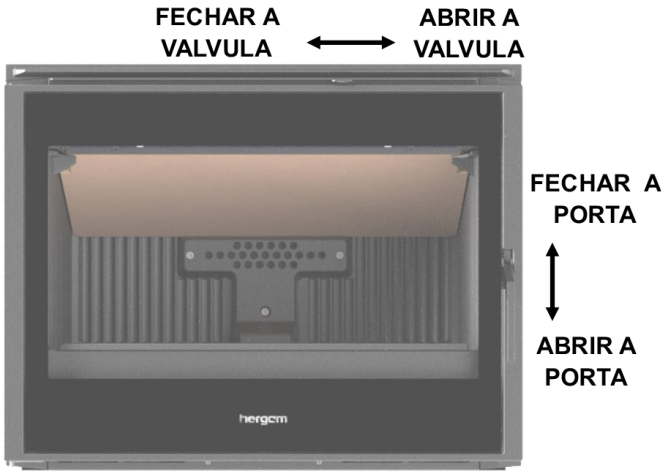

FIG. 2

Ventilador

Posições do comutador.

POSIÇÃO "0": A turbina arranca à VELOCIDADE SILENCIOSA (ECO) de forma AUTOMÁTICA quando o aparelho tem fogo e o ferro fundido alcança a temperatura de 50ºC (na zona onde está situado o termostato).

Quando se apaga a chama na lareira e a temperatura do ferro fundido estiver abaixo dos 50ºC a turbina para.

RECOMENDA-SE esta posição quando o utilizador deseja que a turbina pare quando a lareira estiver fria.

POSIÇÃO "1": a turbina arranca com a VELOCIDADE SILENCIOSA (ECO) se for acionada de forma MANUAL através do interruptor e o aparelho ainda não tiver alcançado a temperatura de 50ºC. Quando o aparelho tiver alcançado os 50ºC, a turbina aumenta a velocidade de forma automática até à VELOCIDADE MÍNIMA. Nesta posição a turbina não para, embora a chama da lareira elétrica se tenha apagado e a temperatura do ferro fundido esteja abaixo dos 50ºC.

POSIÇÃO "2": A turbina arranca à VELOCIDADE MÁXIMA de forma MANUAL.

Nesta posição a turbina não para, mesmo que se tenha apagado a chama da lareira e a temperatura do ferro fundido esteja abaixo dos 50ºC.

Esta posição é recomendável quando se necessita de uma rápida cessão de calor da lareira para a habitação.

NUNCA DESLIGUE A LAREIRA DA FONTE DE ALIMENTAÇÃO.

Caixa de cinzas

Muito Importante! Só pode mexer na caixa de cinzas quando a estufa estiver fria.

Para limpar as cinzas da lareira, levante a grelha situada no fundo da fornalha.Empurre as cinzas com uma escova ou outro utensílio, para a caixa de cinzas.

A caixa de cinzas está localizada na parte da frente da estufa (Fig. 3). Para remover o cinzeiro de sua posição, firmemente puxe a alça em sua direção.

PT

Uma vez esvaziado as cinzas de volta no lugar da gaveta no seu alojamento.

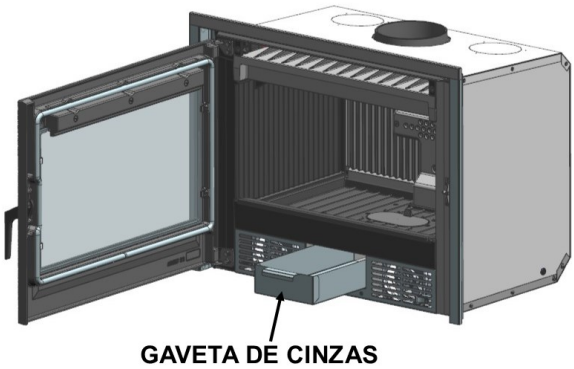

FIG. 3

4. ACENDIMENTO E USO

4.1 - PRIMEIRO ACENDIMENTO

Importante: no primeiro acendimento podem desprender-se algumas gotas de água por condensação, originadas pela humidade do ambiente onde o seu aparelho esteve armazenado.

É muito importante que o primeiro acendimento seja feito de forma muito lenta.

As razões são as seguintes:

- Estabilizar as peças de ferro fundido.
- Realizar a cura da pintura e do cimento vedante das juntas.

Conselhos:

- Enquanto realiza o primeiro acendimento, mantenha o ambiente onde se encontra o aparelho bem ventilado, pois podem surgir vapores da pintura. Este é um processo necessário para a correta fixação e endurecimento.
- Durante o processo de cura da pintura, é fundamental evitar o contacto com a superfície do aparelho, uma vez que a pintura ainda não atingiu a sua resistência máxima e qualquer manipulação pode comprometer o seu acabamento e durabilidade.
- Para que a chaminé comece a funcionar, pode aquecer a chaminé introduzindo um papel aceso pelo espaço existente entre a frente e o deflector, direcionando-o para a chaminé.
- Após o primeiro acendimento, podem ser realizadas duas ou três cargas consecutivas, procurando não sobreaquecer o aparelho. Após concluir este ciclo, o aparelho deve ser deixado a arrefecer completamente antes de um novo acendimento.
- Recomendamos que estas primeiras cargas sejam pequenas.
- Mantenha o aparelho aceso durante algumas horas a este regime de funcionamento.
- **IMPORTANTE: A altura total da carga não deve ultrapassar 50% da altura da câmara de combustão.**
- **A porta do aparelho deve permanecer fechada durante todo o processo de combustão para evitar a saída de fumos, abrindo-a apenas durante as recargas.**
- **Com o aparelho em funcionamento, as operações de abertura devem ser realizadas lentamente para evitar a saída de fumos e queimaduras acidentais.**
- **Os cristais são vitrocerâmicos, projetados para radiar o máximo calor possível. Podem atingir temperaturas elevadas. Esta radiação pode colocar em ignição objetos que estejam ao redor do aparelho em funcionamento. Respeite as distâncias mínimas de segurança (capítulo 7).**

4.2 - PROCEDIMENTO DE ACENDIMENTO

Recomenda-se a técnica de acendimento "Top-Down" (de cima para baixo). Esta técnica melhora a chaminé e a circulação de ar dentro da câmara de combustão, o que se traduz numa combustão mais eficiente e duradoura. Além disso, reduz a geração de fumo desde o início e ajuda a manter o vidro limpo por mais tempo.

Passos a seguir:

1. **Abra completamente a válvula de regulação de ar do aparelho (Fig. 2).**

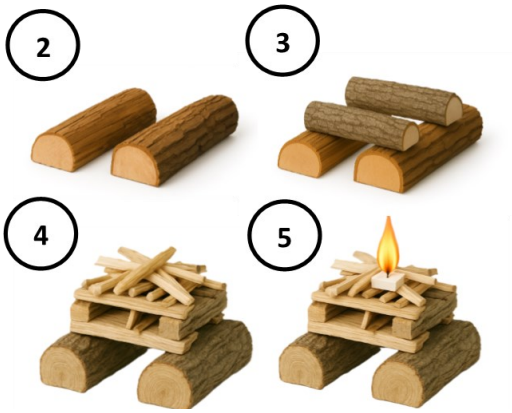

FIG. 4

PT

4.3 - USO DIÁRIO

O seu aparelho está preparado para o uso diário, após o primeiro acendimento.

As necessidades de calor da sua casa determinarão a frequência com que terá de carregar lenha. Feche todas as válvulas de controlo do ar de combustão quando o aparelho não estiver em uso, uma vez que o processo de combustão tenha terminado completamente.
O aparelho foi projetado para funcionamento intermitente. O intervalo de recarga a potência nominal é de aproximadamente 45 minutos.

Utilize lenha seca e apenas os combustíveis recomendados (seção 4.5).

Sempre que o seu aparelho estiver frio, recomenda-se acendê-lo lentamente.

ATENÇÃO! Durante o funcionamento do aparelho, uma entrada incontrolada de ar pode causar um sobreaquecimento que pode danificar o aparelho.

Precaução ao aquecer demais.

Um sobreaquecimento significa que você fez funcionar o seu aparelho a uma temperatura muito elevada durante um longo período de tempo. Isso pode danificar o seu aparelho e, portanto, deve ser evitado.
Um sobreaquecimento é o resultado de uma chaminé excessiva, devido a uma das seguintes razões:

- Válvula de ar primário excessivamente aberta para o tipo de madeira utilizada.
- Chaminé demasiado alta.
- Manutenção incorreta do aparelho, o que pode resultar em infiltrações de ar.
- Combustível inadequado que gera altas temperaturas.
- Porta mal fechada.

4.4 - RECARGA

Recomenda-se esperar até que restem apenas brasas. Para realizar a recarga do seu aparelho, siga os seguintes passos:

- Abra completamente a válvula de ar primário, deixando o fogo se intensificar por pelo menos um minuto.
- Abra ligeiramente a porta e mantenha-a nessa posição durante cerca de 30 segundos.
- Abra completamente a porta.
- Espalhe as brasas uniformemente.
- Carregue a lenha.
- Feche a porta.

Se o fogo estiver praticamente apagado, será necessário deixar a válvula de ar primário aberta na posição máxima para reacender o fogo. Uma vez que o fogo queime rapidamente, feche a válvula de ar primário deixando-a na posição desejada.

4.5 - COMBUSTÍVEL

Utilize lenha seca e apenas os combustíveis recomendados: carvalho, madeira de faia, madeira de carvalho, madeira de árvores frutais, madeira de bétula.
Combustível inadequado: madeira de abeto, madeira úmida, madeira tratada quimicamente, lascas de madeira, pellets, carvão. Não utilize como combustível madeiras provenientes do mar. Os sais contidos nela reagem na combustão liberando ácidos que atacam o ferro e o aço.

AVISO! O seu aparelho não deve ser utilizado como incinerador e não devem ser utilizados outros combustíveis (plásticos, aglomerados, etc.).

Nunca use gasolina, combustível para lâmpada do tipo gasolina, querosene, líquidos para acender carvão, álcool etílico ou líquidos similares para acender ou reacender o fogo do aparelho. Mantenha todos esses produtos bem afastados do aparelho enquanto ele estiver em funcionamento.

5. LIMPEZA E MANUTENÇÃO

O seu aparelho está sujeito a temperaturas extremas e ao efeito corrosivo dos resíduos da combustão. A sua manutenção periódica é essencial para garantir uma maior durabilidade e melhor utilização do aparelho.

Consulte os apartados 4 e 5 do Manual do Instalador Profissional (C03406) através do seguinte código QR, onde encontrará as recomendações para a manutenção e limpeza corretas do aparelho.

PT

5.1 LIMPEZA DO VIDRO

Limpe o vidro apenas quando estiver completamente frio. Utilize um produto específico para limpeza de vidros de recuperadores, salamandras ou lareiras, preferencialmente de pH neutro e isento de componentes fortemente alcalinos, ácidos, abrasivos ou solventes agressivos.

Não aplique o produto diretamente sobre o vidro; pulverize-o num pano macio e limpe depois a superfície. O escorrimento do produto ao longo do perímetro do vidro pode danificar a serigrafia decorativa, os revestimentos antirreflexo, IR ou de baixa emissividade, bem como as juntas, os vedantes de silicone e outros elementos utilizados na fixação e vedação do vidro.

Não utilize esfregões metálicos, lâminas ou produtos abrasivos.

Importante: Os danos causados pela utilização de produtos de limpeza inadequados ou por procedimentos de limpeza diferentes dos indicados neste manual não são considerados defeitos de fabrico e não estão cobertos pela garantia comercial do fabricante.

6. RECICLAGEM DE PRODUTO

O seu aparelho é entregue embalado em plástico e numa caixa de cartão numa palete de madeira. Você pode usar papelão e madeira como combustível para as primeiras acendimentos do aparelho ou levá-lo a um ponto de reciclagem local. O plástico que protege o dispositivo deve ser levado a um ponto ou centro de reciclagem local específico, não deve ser descartado em lixeiras convencionais.

Todos os regulamentos locais, incluindo aqueles que se referem aos regulamentos nacionais ou europeus, devem ser aplicados ao reciclar este dispositivo no final de sua vida útil. O produto nunca deve ser descartado em lixeiras convencionais. Seu aparelho é composto por componentes de ferro fundido, aço, vidro, materiais isolantes e material elétrico, que são montados com parafusos e rebites. Você pode desmontá-lo e levá-lo a um ponto ou centro de reciclagem local específico. O vidro não deve ser descartado em lixeiras convencionais.

7. SEGURANÇA

Detectores de fumo/incêndio/CO:

Recomenda-se fortemente a instalação de detectores de fumo e CO nas áreas com aquecimento. Certifique-se de instalar estes dispositivos não apenas na área onde se encontra o aparelho de lenha/carvão/gás, mas também nos quartos, corredores que conduzem a outras áreas da casa e em todas as áreas comuns. Verifique as baterias destes dispositivos e garanta o seu funcionamento realizando as operações de teste recomendadas pelo fabricante.

PT

ADVERTÊNCIA

Os gases produzidos por uma chaminé obstruída são perigosos. Mantenha a chaminé e os condutores de fumos limpos, realizando a limpeza conforme as instruções.

Os aparelhos a gás/lenha/pellet aquecem durante o funcionamento.

Por conseguinte, é preciso ter cuidado e manter- se afastado do aparelho e, especialmente, evitar que se aproximem crianças, pessoas idosas ou outras necessitando especial atenção, assim como animais, enquanto o aparelho estiver aceso.

Assegure-se de que as crianças ou pessoas não familiarizadas com o funcionamento do aparelho sejam supervisadas por pessoas responsáveis quando se aproximarem ao aparelho.

Para evitar queimaduras e que as crianças ou pessoas idosas não toquem o aparelho, coloque um corta-fogo ou separador.

A radiação de calor, especialmente através do vidro, pode colocar em ignição objetos ao redor do aparelho durante o funcionamento. Respeite as distâncias mínimas de segurança.

Recomendamos o uso de luvas resistentes ao fogo para manusear o aparelho.

Existem riscos potenciais que devem ser considerados ao operar seu aparelho de combustíveis sólidos, independentemente da marca. Esses riscos podem ser minimizados se as instruções e recomendações fornecidas neste manual e no Manual do Instalador Profissional (C03406) forem seguidas. Consulte também o capítulo 6 através do seguinte link QR.

- Ao instalar o aparelho, tenha em conta as distâncias de segurança necessárias, tanto do próprio aparelho como da chaminé, em relação a superfícies combustíveis (paredes de madeira ou com papel de parede, piso de madeira, cortinas, etc.). Essas mesmas distâncias também devem ser respeitadas quando o revestimento das paredes ou zonas próximas for suscetível a deterioração ou deformação devido à temperatura (vernizes, tintas, PVC, etc.). Secção 12
- A base onde será colocado o aparelho deve ter uma superfície plana e sem desníveis, que permita o assentamento perfeito do mesmo. Essa base, por sua vez, deve ser capaz de suportar o peso do aparelho. A base de apoio deve ser construída com materiais resistentes ao calor.
- Todas as zonas ao redor do aparelho devem ser resistentes à temperatura. Caso contrário, é necessário prever a proteção com material ignífugo.
- As cinzas devem ser esvaziadas em um recipiente metálico e retiradas imediatamente da residência.
- As entradas de ar no cômodo servem para fornecer ar à combustão. Verifique periodicamente se as grelhas de entrada de ar estão livres de qualquer obstrução, a fim de garantir um fornecimento adequado de ar para a combustão e ventilação.
- Nunca utilize carvão ou combustíveis que não sejam recomendados para o funcionamento deste produto. Veja o capítulo 4.5.
- **ATENÇÃO: Não armazenar nenhum material combustível debaixo da câmara de combustão.**
- Realizar inspeções periódicas da chaminé e limpá-la sempre que necessário.
- Inspecionar igualmente o estado das juntas, do vidro, dos parafusos, etc. **O aparelho nunca deve ser utilizado se as juntas da porta estiverem danificadas.**
- Se o cabo de alimentação estiver danificado, deverá ser substituído pelo fabricante, pelo Serviço de Assistência Técnica ou pelo pessoal qualificado, de forma a evitar riscos.
- **Proteja a mão com uma luva ignífuga ou outro material isolante, pois durante o funcionamento, o comando de abertura e fechamento aquece.**
- Não sobreaqueça o aparelho nem o mantenha em funcionamento a temperaturas elevadas por longos períodos. **Caso detecte um sobreaquecimento no aparelho,** siga as seguintes recomendações: não carregue mais o aparelho, feche todas as entradas de ar, mantenha a(s) porta(s) do aparelho fechada(s) e feche a válvula de tiragem (se houver).

PT

PARA PREVENIR O RISCO DE INCÊNDIO

É essencial respeitar as distâncias mínimas a materiais combustíveis e garantir que o aparelho esteja instalado sobre uma superfície não inflamável. Na zona de radiação térmica, recomenda-se o uso de proteções térmicas, isolantes certificados e materiais não combustíveis em paredes e pisos próximos. Fora dessa zona, devem ser evitadas acumulações de materiais inflamáveis, garantir uma evacuação de fumos segura e dispor de meios de deteção (como detetores de fumo ou CO) e extinção apropriados. A manutenção regular do aparelho e da chaminé é igualmente fundamental.

COMO PROCEDER EM CASO DE INCÊNDIO

Se ocorrer um incêndio na chaminé ou no seu aparelho, siga as seguintes instruções:

Se o fogo for demasiado ameaçador, abandone imediatamente a área e chame os bombeiros. Caso contrário, siga os três passos seguintes:

1. Feche todas as regulações do aparelho.
2. Feche o registo de tiragem do tubo da chaminé (se existir).
3. Mantenha as portas do aparelho fechadas.

AVISO: NUNCA TENTE APAGAR UM INCÊNDIO LANÇANDO ÁGUA SOBRE O APARELHO OU OS TUBOS METÁLICOS QUE COMPÕEM A CHAMINÉ. A TEMPERATURA EXTREMAMENTE ELEVADA DESTES

INCÊNDIOS PODE GERAR VAPOR DE FORMA INSTANTÂNEA E CAUSAR DANOS PESSOAIS GRAVES.

Uma vez extinto o fogo, mantenha fechado o controlo de ar principal e deixe que o fogo no interior do aparelho se apague completamente. Inspecione cuidadosamente o aparelho, os tubos da chaminé e o conduto da chaminé à procura de qualquer sinal de dano antes de voltar a acendê-lo. Qualquer dano deve ser reparado antes de colocar o aparelho novamente em funcionamento.

8. DESMONTAGEM PARTES ELÉTRICAS

CUIDADO! Antes de manipular as partes elétricas, deve-se assegurar que o aparelho está desconectado da rede elétrica.

Para substituir os ventiladores deve seguir as seguintes instruções:

1. Solte a grelha frontal desapertando os parafusos que a fixam (Fig. 5)

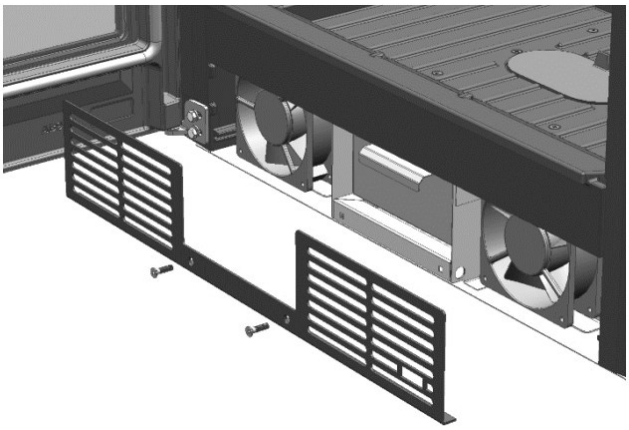

FIG. 5

2. Solte os parafusos que fixam as ventoinhas (Fig. 6)

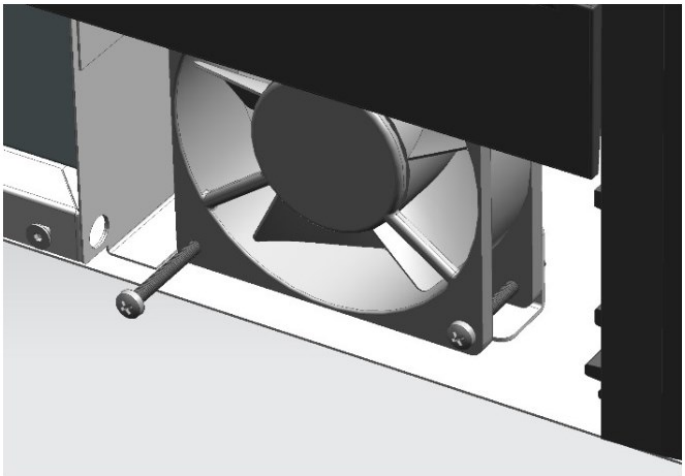

FIG. 6

3. Retire-as inclinadas pela abertura frontal (Fig. 7).

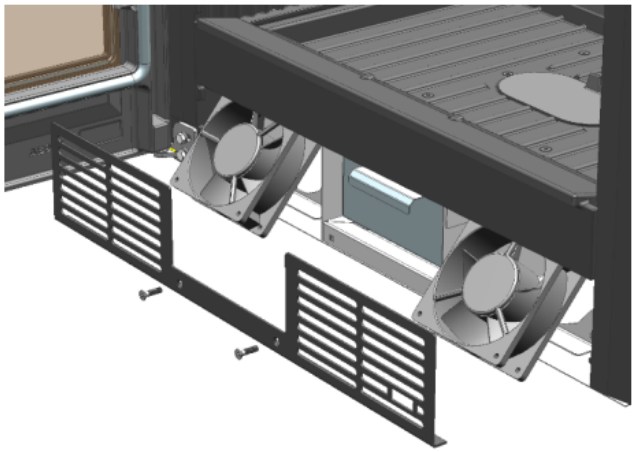

FIG. 7

4. Desconecte os cabos de ligação das ventoinhas.
5. Substitua-a por outra ventoinha.
6. Proceda de forma inversa para reinstalá-la.

HERGOM declina toda a responsabilidade derivada de uma instalação defeituosa ou de uma utilização incorreta e reserva-se ao direito de modificar os seus produtos sem aviso prévio.

A responsabilidade por vício de fabrico, será submetida ao critério e comprovação dos seus técnicos, estando em todo o caso limitada à reparação ou substituição das suas partes, excluindo as obras e deteriorações que dita reparação possa ocasionar.

9. ACCESSOIRES EN OPTION

Moldura decorativa de 4 lados (9921454)

Moldura decorativa de 3 lados (9921507)

PT

10. ESQUEMA ELÉCTRICO / ELECTRICAL DIAGRAM / SCHÉMA ÉLECTRIQUE / SCHEMA ELETTRICO

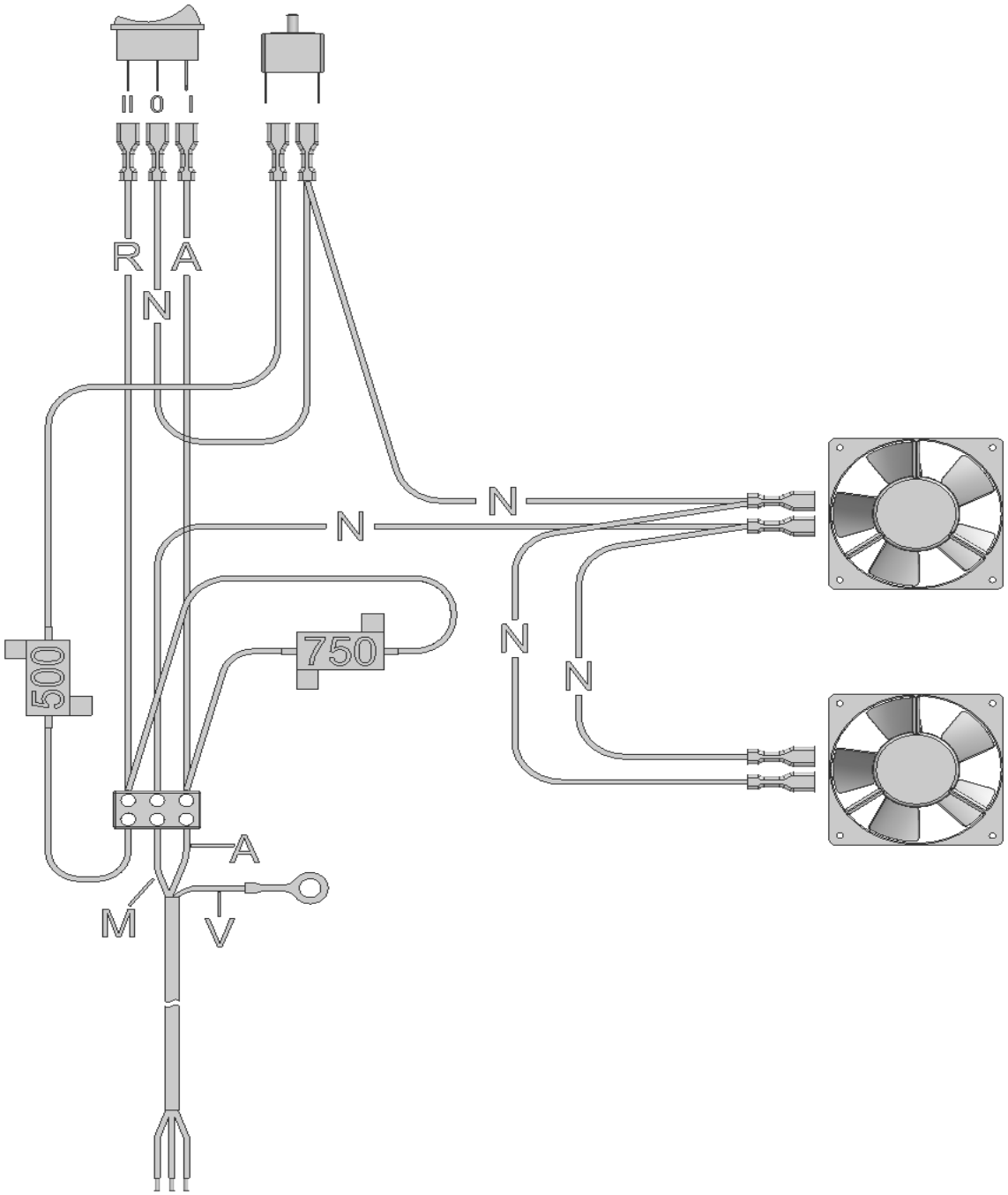

A – AZUL / BLUE / BLEU / BLU / AZUL
R – ROJO / RED / ROUGE / ROSSO / VERMELHO
V – AMARILLO-VERDE / YELLOW-GREEN / JAUNE-VERT / GIALLO-VERDE / AMARELO-VERDE
N – NEGRO / BLACK / NOIR / NERO / PRETO
M – MARRÓN / BROWN / MARRON / MARRONE / CASTANHO

11. DIMENSIONES - DIMENSIONI - MEASURES - DIMENSIONS – DIMENSÕES

C-10

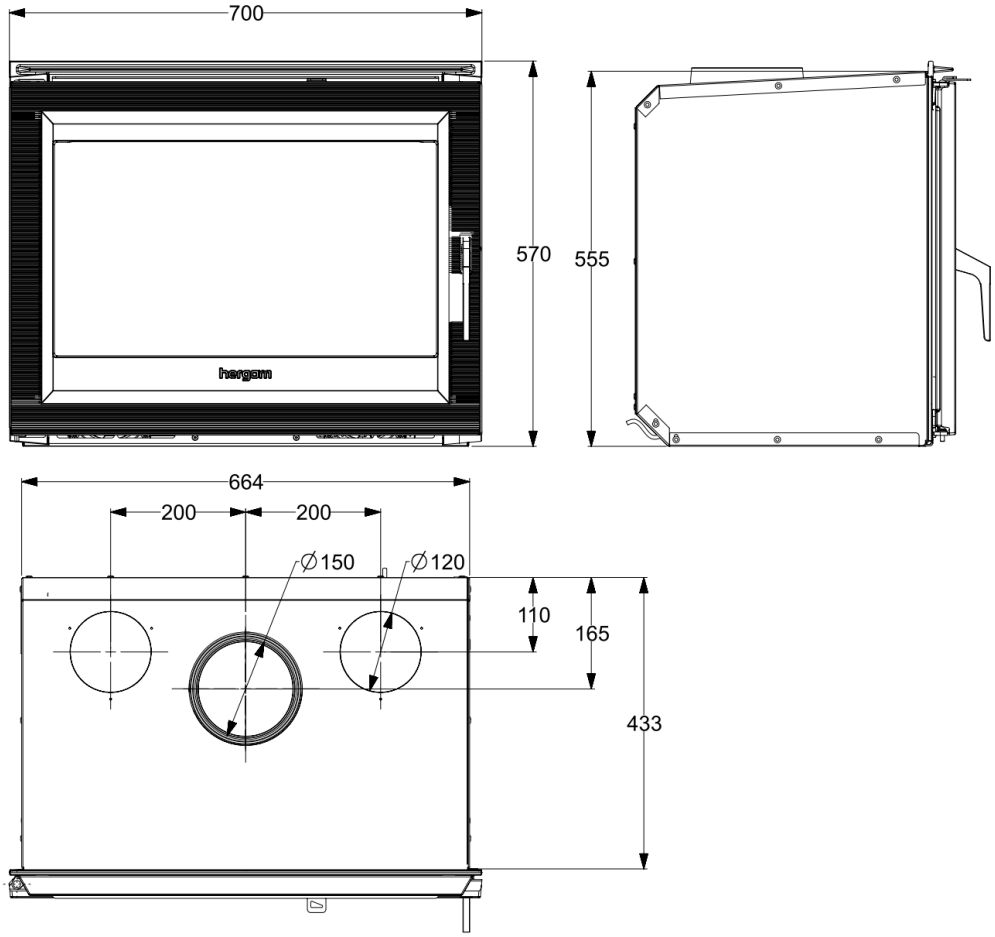

C-11

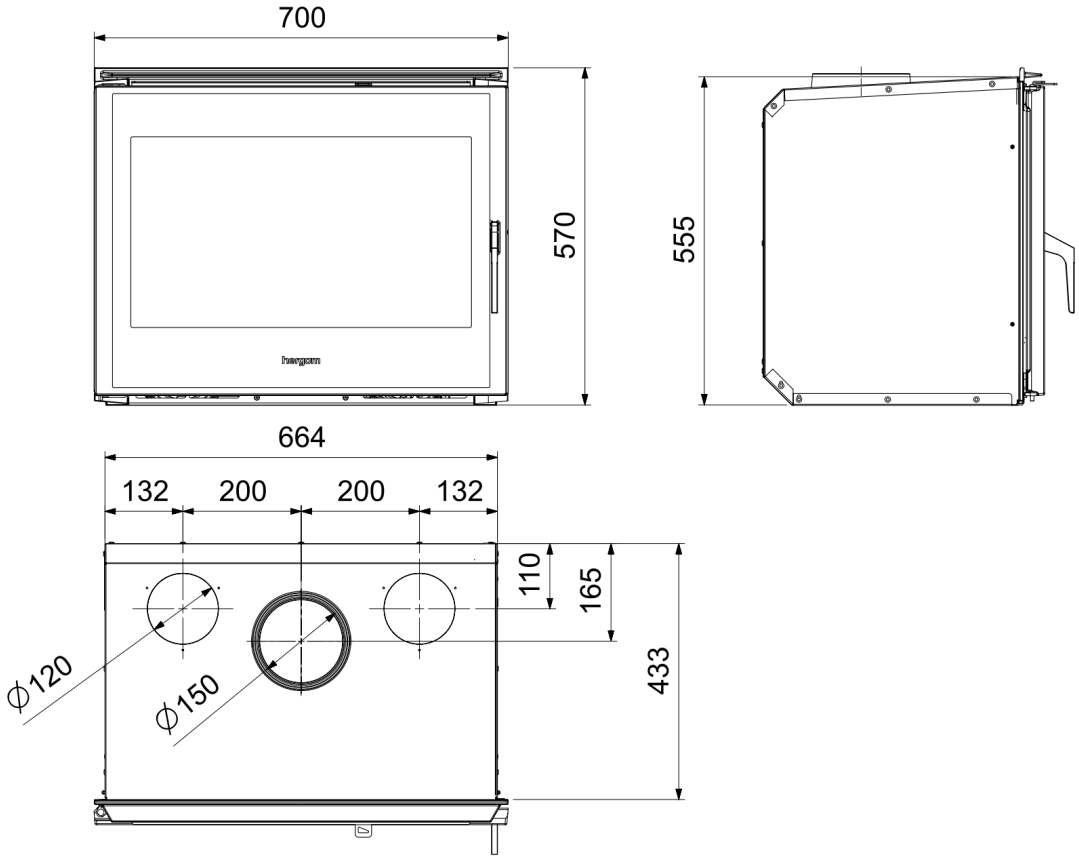

ESPACIO FRONTAL NECESARIO PARA LA ABERTURA ALREDEDOR.

FRONT SPACE REQUIRED FOR SURROUND OPENING

ESPACE FRONTAL NÉCESSAIRE POUR L'OUVERTURE DU REVÊTEMENT

SPAZIO FRONTALE NECESSARIO PER L'APERTURA DEL RIVESTIMENTO

ESPAÇO FRONTAL NECESSÁRIO PARA A ABERTURA DO REVESTIMENTO

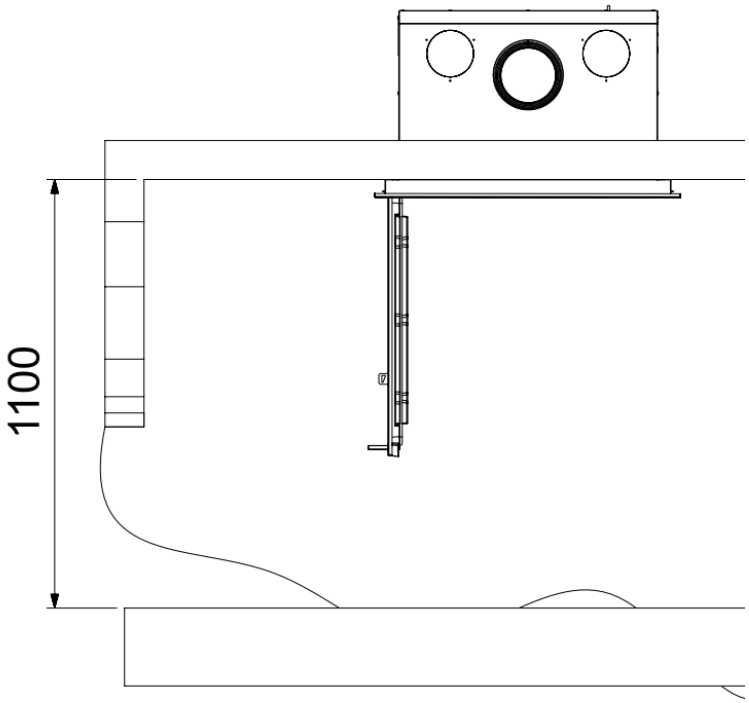

12. DATOS TECNICOS - TECH SPEC. - DONNÉES TECH. - DATI TECNICI - DADOS TÉCNICOS

	C-10 / C-11
(P_{nom}) Potencia nominal / Nominal power / Puissance nominale / Potenza nominale / Potência nominal (kW)	8,0
(P_{SHnom}) Potencia de calefacción nominal / Nominal heating power / Puissance de chauffage nominale / Potenza di riscaldamento nominale / Potência de aquecimento nominal (kW)	8,0
(P_{Wnom}) Potencia nominal al agua / Nominal water heating power / Puissance nominale à l'eau / Potenza nominale all'acqua / Potência nominal para a água (kW)	-
(μ_{nom}) Rendimiento / Efficiency / Rendement / Rendimento / Rendimento (%)	79
(μ_S) Eficiencia de calefacción estacional / Seasonal heating efficiency / Efficacité saisonnière de chauffage / Efficienza stagionale di riscaldamento / Eficiência sazonal de aquecimento (%)	65
(EEI) Índice de eficiencia energética / Energy efficiency index / Indice d'efficacité énergétique / Indice di efficienza energetica / Indice de eficiência energética	99
(CO_{nom}) Emision CO / CO emission / Émission de CO / Emissione di CO / Emissão de CO (13% O2) (mg/m^3)	1500
(NO_{xnom}) Emision NO_x / NO_x emission / Émission de NO_x / Emissione di NO_x / Emissão de NO_x / Mittlere NO_x (13% O2) (mg/m^3)	150
(OCG_{nom}) Emision OGC / OGC emission / Émission de OGC / Emissione di OGC / Emissão de OGC (13% O2) (mg/m^3)	120
(PM_{nom}) Emision PM / PM emission / Émission de PM / Emissione di PM / Emissão de PM (13% O2) (mg/m^3)	40
(p_{nom}) Tiro mínimo / Minimum draft / Tirage minimal / Tiro minimo / Tiragem mínima (Pa)	12
(p_w) Presión máxima de servicio admisible del agua / Maximum allowable operating pressure of water / Pression maximale admissible de service de l'eau / Pressione massima ammissibile di esercizio dell'acqua / Pressão máxima admissível de serviço da água (kPa - bar)	-
(T_{snom}) Temperatura de salida de gases de combustión / Flue gas outlet temperature / Température de sortie des gaz de combustion / Temperatura di uscita dei gas di combustione / Temperatura de saída dos gases de combustão (°C)	384
($\phi_{f,g\ part}$) Caudal másico de los humos / Mass flow rate of smoke / Débit massique des fumées / Portata massima fumi / Caudal mássico dos fumos (g/s)	8
(m) Peso / Weight / Poids / Peso / Peso (kg)	120
(d_{out}) Collarín de humos / Smoke collar / Buse de fumées / Attacco scarico fumi / Anel de fumos (Ø - mm)	150
Chimenea metálica / Metal chimney / Cheminée métallique / Canna fumaria metallica / Chaminé metálica (Ø - mm)	150
Altura recomendada de chimenea / Recommended chimney height / Hauteur de cheminée recommandée / Altezza consigliata canna fumaria / Altura recomendada de chaminé (m)	5-6
Chimenea de albañilería mín. aprox. / Masonry chimney, min approx. / Cheminée en maçonnerie min. approx. / Canna fumaria in muratura min. circa / Chaminé de alvenaria mín. aprox. (mm)	200 x 200

<table>
<tr><th></th><th>C-10 / C-11</th></tr>
<tr><td>Protección de materiales combustibles / Protection of combustible materials / Protection des matériaux combustibles / Protezione dei materiali combustibili / Proteção de materiais combustíveis
 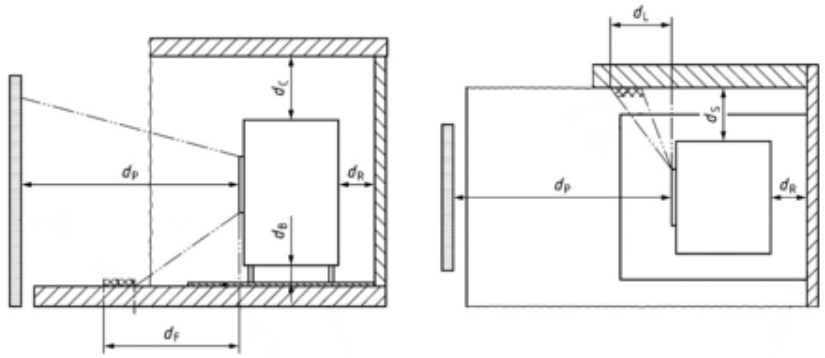
</td><td><table><tr><td>d_R [mm]</td><td>1100</td></tr><tr><td>d_S [mm]</td><td>600</td></tr><tr><td>d_C [mm]</td><td>1500</td></tr><tr><td>d_P [mm]</td><td>1100</td></tr><tr><td>d_F [mm]</td><td>0</td></tr><tr><td>d_L [mm]</td><td>0</td></tr><tr><td>d_B [mm]</td><td>0</td></tr></table></td></tr>
<tr><td>(d_{non}) Distancia mínima a las paredes no combustibles / Minimum distance to non-combustible walls / Distance minimale aux murs incombustibles / Distanza minima dalle pareti non combustibili / Distância mínima às paredes não combustíveis (mm)</td><td>-</td></tr>
<tr><td>(s) Aislamento protector / Protective insulation / Isolation de protection / Isolamento protettivo / Isolamento protetor (mm)</td><td>10</td></tr>
<tr><td>(el_{SB}) Consumo de energía modo espera / Standby energy consumption / Consommation d’énergie en mode veille / Consumo di energia in modalità standby / Consumo de energia em modo de espera (kW)</td><td>0</td></tr>
<tr><td>(el_{max}) Consumo de energía eléctrica / Electric energy consumption / Consommation d’énergie électrique / Consumo di energia elettrica / Consumo de energia (kW)</td><td>0,038</td></tr>
<tr><td>(E, f) Tensión de suministro de potencia, frecuencia / Power supply voltage, frequency / Tension d’alimentation électrique, fréquence / Tensione di alimentazione, frequenza / Tensão de alimentação, frequência</td><td>220 V, 50 Hz</td></tr>
<tr><td>($W_{max.}$) Consumo eléctrico máximo / Maximum electric power consumption / Consommation électrique maximale / Consumo elettrico massimo / Consumo elétrico máximo (W)</td><td>38</td></tr>
<tr><td>(T_{class}) Seguridad contra incendios en la instalación de una chimenea / Fire safety in chimney installation / Sécurité incendie lors de l’installation d’une cheminée / Sicurezza antincendio nell’installazione di una canna fumaria / Segurança contra incêndio na instalação de uma chaminé</td><td>T400</td></tr>
<tr><td colspan="2">(INT) Aparato diseñado para funcionamiento intermitente / Appliance designed for intermittent operation / Appareil conçu pour un fonctionnement intermittent / Apparecchio progettato per funzionamento intermittente / Aparelho projetado para funcionamento intermitente</td></tr>
<tr><td>(L, H, W) Dimensiones (longitud, altura, anchura) / Dimensions (length, height, width) / Dimensions (longueur, hauteur, largeur) / Dimensioni (lunghezza, altezza, larghezza) / Dimensões (comprimento, altura, largura) (mm)</td><td>475, 571, 700</td></tr>
</table>

	C-10 / C-11
Combustible recomendado / Recommended fuel / Combustible recommandé / Combustibile consigliato / Combustível recomendado	Haya / Beech / Hêtre / Faggio / Faia
Descripción de carga recomendada / Recommended load description / Description charge recommandée / Descrizione del carico consigliata / Descrição da carga recomendada	*2 troncos perpendiculares al cristal de 15 cm y 1 encima paralelo de 30 cm, total 2 kg* *2 logs perpendicular to the glass, 15 cm each, and 1 on top parallel to it, 30 cm long, total 2 kg* *2 bûches perpendiculaires au verre de 15 cm et 1 au-dessus parallèle de 30 cm, total 2 kg* *2 ceppi perpendicolari al vetro di 15 cm e 1 sopra parallelo di 30 cm, peso totale 2 kg* *2 troncos perpendiculares ao vidro de 15 cm e 1 em cima paralelo de 30 cm, total 2 kg*
Criterio para el final de ciclo de ensayos / End of cycle criterion / Critère de fin de cycle / Criterio di fine ciclo / Critério de fim de ciclo	*10% ± 50 g*
Admite troncos de leña de longitud / Accepts logs of the following length / Admet des bûches de longueur / Lunghezza max legna / Admite troncos de lenha de comprimento (cm)	57
Salida de humos / Smoke outlet / Sortie de fumées / Scarico fumi / Saída de fumos	V
Entrada aire exterior / Outside air inlet / Entrée d'air extérieur / Entrata aria esterna / Entrada ar exterior (Ø mm)	-
Longitud máxima de tubo de conexión entrada aire exterior / Maximum length of the outside air inlet pipe from outside / Longueur maximum tuyau de connexion entrée d'air extérieur / Lunghezza massima del tubo di connessione entrata aria esterna / Comprimento máximo de tubo de ligação entrada ar (m)	-
(m_{chim}) Carga máxima de la chimenea que el aparato puede llevar / Maximum chimney load the appliance can support / Charge maximale de la cheminée que l'appareil peut supporter / Carico massimo della canna fumaria che l'apparecchio può sopportare / Carga máxima da chaminé que o aparelho pode suportar (kg)	-
Lea y siga las instrucciones de funcionamiento / Read and follow the operating instructions / Lisez et suivez les instructions de fonctionnement / Leggere e seguire le istruzioni di funzionamento / Leia e siga as instruções de funcionamento	

V = Vertical / Verticale

13. MARCADO CE / CE MARKING / MARCATURA CE / MARQUAGE CE / MARCAÇÃO CE

C-10

hergom

CE 26

Cert. Nº:	CEE-0292/26-1	Org. Not. Nº:	1722	Norm:	EN 16510-1:2022 EN 16510-2-2:2022
Leña /Wood/Bois/Legno/Madeira /Holz / Beuk				TYP.	B

(P_{nom}) Potencia nominal [kW] / Nominal power [kW] / Puissance nominale [kW] / Potenza nominale [kW] / Potência nominal [kW] / Nennleistung / Nominaal vermogen [kW]	8,0
(P_{SHnom}) Potencia nominal de calefacción [kW] / Nominal heating power [kW] / Puissance nominale de chauffage [kW] /Potenza termica nominale [kW] / Potência térmica nominal [kW] /Nennwärmeleistung / Nominaal verwarmingsvermogen [kW]	8,0
(P_{Wnom}) Potencia nominal al agua [kW] / Nominal water power [kW] / Puissance nominale à l'eau [kW] /Potenza nominale all'acqua [kW] /Potência nominal para água [kW] /Nennleistung für Wasser / Nominaal waterverwarmingsvermogen [kW]	-
(p_w) Presión máxima de servicio [kPa - bar] / Maximum working pressure [kPa - bar]/ Pression de service maximale [kPa - bar] / Pressione massima di esercizio [kPa - bar] / Pressão máxima de trabalho [kPa - bar] / Maximaler Arbeitsdruck / Maximaal toegestane bedrijfsdruk van water [kPa - bar]	-
(μ_{nom}) Eficiencia a potencia nominal [%] / Efficiency at nominal power [%] / Rendement à la puissance nominale [%] / Rendimento alla potenza nominale [%] / Rendimento à potência nominal [%] / Wirkungsgrad bei Nennleistung [%]	75
(CO_{nom}) Emisión de CO al 13% de O_2 [mg/m³] / CO emission at 13% O_2 [mg/m³] / Émission de CO à 13 % d'O_2 [mg/m³] / Emissione di CO al 13% di O_2 [mg/m³] / Emissão de CO a 13% de O_2 [mg/m³] /CO-Emission bei 13 % O_2 [mg/m³] / CO-uitstoot bij 13% O_2 [mg/m³]	1500
(NO_{xnom}) Emisión de NO_X al 13 % de O2 [mg/m³] / NOX emission at 13% O_2 [mg/m³] / Émission de NO_x à 13 % d'O_2 [mg/m³] / Emissione di NO_x al 13% di O_2 [mg/m³] / Emissão de NO_x a 13% de O_2 [mg/m³] / NOX-Emission bei 13 % O_2 [mg/m³] / NOX-uitstoot bij 13% O_2 [mg/m³]	150
(OCG_{nom}) Emisión de COV al 13 % de O2 [mg/m³] / OGC emission at 13% O_2 [mg/m³] / Émission de COV à 13 % d'O_2 [mg/m³] / Emissione di COV al 13% di O_2 [mg/m³] / Emissão de COV a 13% de O_2 [mg/m³] / OGC-Emission bei 13 % O_2 [mg/m³] / OGC-uitstoot bij 13% O_2 [mg/m³]	120
(PM_{nom}) Emisión de PM al 13 % de O2 [mg/m³] / PM emission at 13% O_2 [mg/m³] / Émission de PM à 13 % d'O_2 [mg/m³] / Emissione di PM al 13% di O_2 [mg/m³] / Emissão de MP a 13% de O_2 [mg/m³] / PM-Emission bei 13 % O_2 [mg/m³] / PM-uitstoot bij 13% O_2 [mg/m³]	40
(p_{nom}) Tiro minimo [Pa] / Minimum draft [Pa] / Tirage minimal [Pa] / Tiraggio minimo [Pa] / Tiragem mínima [Pa] / Mindestzug [Pa] / Minimale trek [Pa]	12

Protección de materiales combustibles / Protection of combustible materials / Protection des matériaux combustibles / Protezione dei materiali combustibili / Proteção de materiai combustíveis / Schutz brennbarer Materialien / Bescherming van brandbare materialmen:

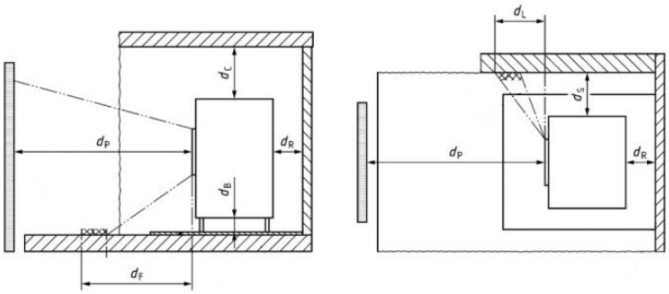

d_R [mm]	1100
d_S [mm]	600
d_C [mm]	1500
d_P [mm]	1100
d_F [mm]	0
d_L [mm]	0
d_B [mm]	0

DdP nº:	C07200AC204	DET*:	C07100AC205

Industrias Hergom, S.L.
39110 Soto de la Marina (Cantabria)
Tel. (0034) 942 587 000
e-mail: hergom@hergom.com
www.hergom.com

DET: Documento especificaciones técnicas/ Technical specification Documentation / Documentation de specification techniques / Documentazione delle specifiche tecniche / Documentação de especificação tecnicas / Dokumentation technicher spezifikationen / Technische specificatiedocumentatie*

13. MARCADO CE / CE MARKING / MARCATURA CE / MARQUAGE CE / MARCAÇÃO CE

C-11

hergom

CE 26

Cert. Nº:	CEE-0292/26-1	Org. Not. Nº:	1722	Norm:	EN 16510-1:2022 EN 16510-2-2:2022
Leña /Wood/Bois/Legno/Madeira /Holz / Beuk				TYP.	B

(P_{nom}) Potencia nominal [kW] / Nominal power [kW] / Puissance nominale [kW] / Potenza nominale [kW] / Potência nominal [kW] / Nennleistung / Nominaal vermogen [kW]	8,0
(P_{SHnom}) Potencia nominal de calefacción [kW] / Nominal heating power [kW] / Puissance nominale de chauffage [kW] /Potenza termica nominale [kW] / Potência térmica nominal [kW] /Nennwärmeleistung / Nominaal verwarmingsvermogen [kW]	8,0
(P_{Wnom}) Potencia nominal al agua [kW] / Nominal water power [kW] / Puissance nominale à l'eau [kW] /Potenza nominale all'acqua [kW] /Potência nominal para água [kW] /Nennleistung für Wasser / Nominaal waterverwarmingsvermogen [kW]	-
(p_w) Presión máxima de servicio [kPa - bar] / Maximum working pressure [kPa - bar]/ Pression de service maximale [kPa - bar] / Pressione massima di esercizio [kPa - bar] / Pressão máxima de trabalho [kPa - bar] / Maximaler Arbeitsdruck / Maximaal toegestane bedrijfsdruk van water [kPa - bar]	-
(μ_{nom}) Eficiencia a potencia nominal [%] / Efficiency at nominal power [%] / Rendement à la puissance nominale [%] / Rendimento alla potenza nominale [%] / Rendimento à potência nominal [%] / Wirkungsgrad bei Nennleistung [%]	75
(CO_{nom}) Emisión de CO al 13% de O_2 [mg/m³] / CO emission at 13% O_2 [mg/m³] / Émission de CO à 13 % d'O_2 [mg/m³] / Emissione di CO al 13% di O_2 [mg/m³] / Emissão de CO a 13% de O_2 [mg/m³] /CO-Emission bei 13 % O_2 [mg/m³] / CO-uitstoot bij 13% O_2 [mg/m³]	1500
(NO_{xnom}) Emisión de NO_X al 13 % de O2 [mg/m³] / NOX emission at 13% O_2 [mg/m³] / Émission de NO_x à 13 % d'O_2 [mg/m³] / Emissione di NO_x al 13% di O_2 [mg/m³] / Emissão de NO_x a 13% de O_2 [mg/m³] / NOX-Emission bei 13 % O_2 [mg/m³] / NOX-uitstoot bij 13% O_2 [mg/m³]	150
(OCG_{nom}) Emisión de COV al 13 % de O2 [mg/m³] / OGC emission at 13% O_2 [mg/m³] / Émission de COV à 13 % d'O_2 [mg/m³] / Emissione di COV al 13% di O_2 [mg/m³] / Emissão de COV a 13% de O_2 [mg/m³] / OGC-Emission bei 13 % O_2 [mg/m³] / OGC-uitstoot bij 13% O_2 [mg/m³]	120
(PM_{nom}) Emisión de PM al 13 % de O2 [mg/m³] / PM emission at 13% O_2 [mg/m³] / Émission de PM à 13 % d'O_2 [mg/m³] / Emissione di PM al 13% di O_2 [mg/m³] / Emissão de MP a 13% de O_2 [mg/m³] / PM-Emission bei 13 % O_2 [mg/m³] / PM-uitstoot bij 13% O_2 [mg/m³]	40
(p_{nom}) Tiro minimo [Pa] / Minimum draft [Pa] / Tirage minimal [Pa] / Tiraggio minimo [Pa] / Tiragem mínima [Pa] / Mindestzug [Pa] / Minimale trek [Pa]	12

Protección de materiales combustibles / Protection of combustible materials / Protection des matériaux combustibles / Protezione dei materiali combustibili / Proteção de materiai combustíveis / Schutz brennbarer Materialien / Bescherming van brandbare materialmen:

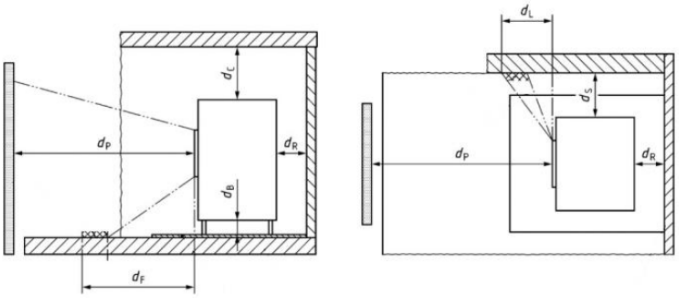

d_R [mm]	1100
d_S [mm]	600
d_C [mm]	1500
d_P [mm]	1100
d_F [mm]	0
d_L [mm]	0
d_B [mm]	0

DdP nº:	C07200AC204	DET*:	C07100AC205

Industrias Hergom, S.L.
39110 Soto de la Marina (Cantabria)
Tel. (0034) 942 587 000
e-mail: hergom@hergom.com
www.hergom.com

DET: Documento especificaciones técnicas/ Technical specification Documentation / Documentation de specification techniques / Documentazione delle specifiche tecniche / Documentação de especificação tecnicas / Dokumentation technicher spezifikationen / Technische specificatiedocumentatie*

14. DESPIECE Y LISTADO DE REPUESTOS - ESPLOSO ED PEZZI DI RICAMBIO - EXPLODED VIEW AND SPARE PART LIST - EXPLOSÉ ET LISTE DES PIÈCES DÉTACHÉES - EXPLODIDO E PEÇAS DE SUBSTITUIÇÃO

Utilizar solo los repuestos recomendados.

INDUSTRIAS HERGÓM, S.L., no se responsabiliza de los daños ocasionados, originados por alteraciones en sus productos que no hayan sido autorizados por escrito.

La responsabilidad por vicio de fabricación, se someterá al criterio y comprobación de sus técnicos, estando en todo caso limitada a la reparación o sustitución de sus fabricados, excluyendo las obras y deterioros que dicha reparación pudiera ocasionar.

Utilizzare solo pezzi di ricambio consigliati.

INDUSTRIAS HERGÓM, S.L., declina ogni responsabilità per i danni causati da alterazioni dei propri prodotti non autorizzate per iscritto.

La responsabilità per vizi di produzione sarà sottoposta al giudizio e alla verifica dei propri tecnici e in ogni caso sarà limitata alla riparazione o alla sostituzione degli apparecchi, escludendo eventuali lavori e deterioramenti che la riparazione potrebbe provocare.

Use only recommended spare parts.

INDUSTRIAS HERGÓM, S.L., may not be held liable for any damages caused by alterations in its products that have not been authorised in writing, or for defective installation work.

Any liability due to manufacturing defects will be subject to the criteria and verification of the company's experts and will be limited to the repair or replacement of its products, excluding any construction work or damage the said repairs may cause.

Utilisez uniquement les pièces de rechange recommandées.

INDUSTRIAS HERGÓM, S.L., n'assume pas la responsabilité de dommages provoqués par l'altération de ses produits qui n'aurait pas été autorisée par écrit.

La responsabilité pour vice de fabrication sera soumise au critère et à l'approbation de ses experts techniciens et se traduira, limitée dans tous les cas, par la réparation ou le remplacement de ses pièces fabriquées excluant les ouvrages et détériorations qui découleraient de cette réparation.

Utilize apenas peças de substituição recomendadas.

A INDUSTRIAS HERGÓM, S.L., não se responsabiliza pelos danos ocasionados devido a alterações nos seus produtos sem autorização escrita.

A responsabilidade por vício de fabricação, será submetida ao critério e à verificação dos técnicos da empresa Hergom e estará sempre limitada à reparação ou substituição dos seus produtos, excluídas as obras e o deterioro que a referida reparação poderia ocasionar.

INDUSTRIAS HERGOM S.L

SOTO DE LA MARINA - CANTABRIA

Apdo. de correos 208 SANTANDER

Tel: 0034 942 587 000

E-mail: hergom@hergom.com

www.hergom.com

7100AC362_1

08/2026